A & M Electric Tools

Ind	Erz.-Nr.	Typ	Spannung	Land
a	4000342589	SB2E22R	230V	IN2
b	4000344178	SB2E22R	230V	CH2
c	4000344206	SB2E22R	230V	IN2

Schlagbohrer

Atlas Copco

SB2E 22 R

Explo-Nr.	Version	Datum	Seite
4926 3425 91	0000		1/3

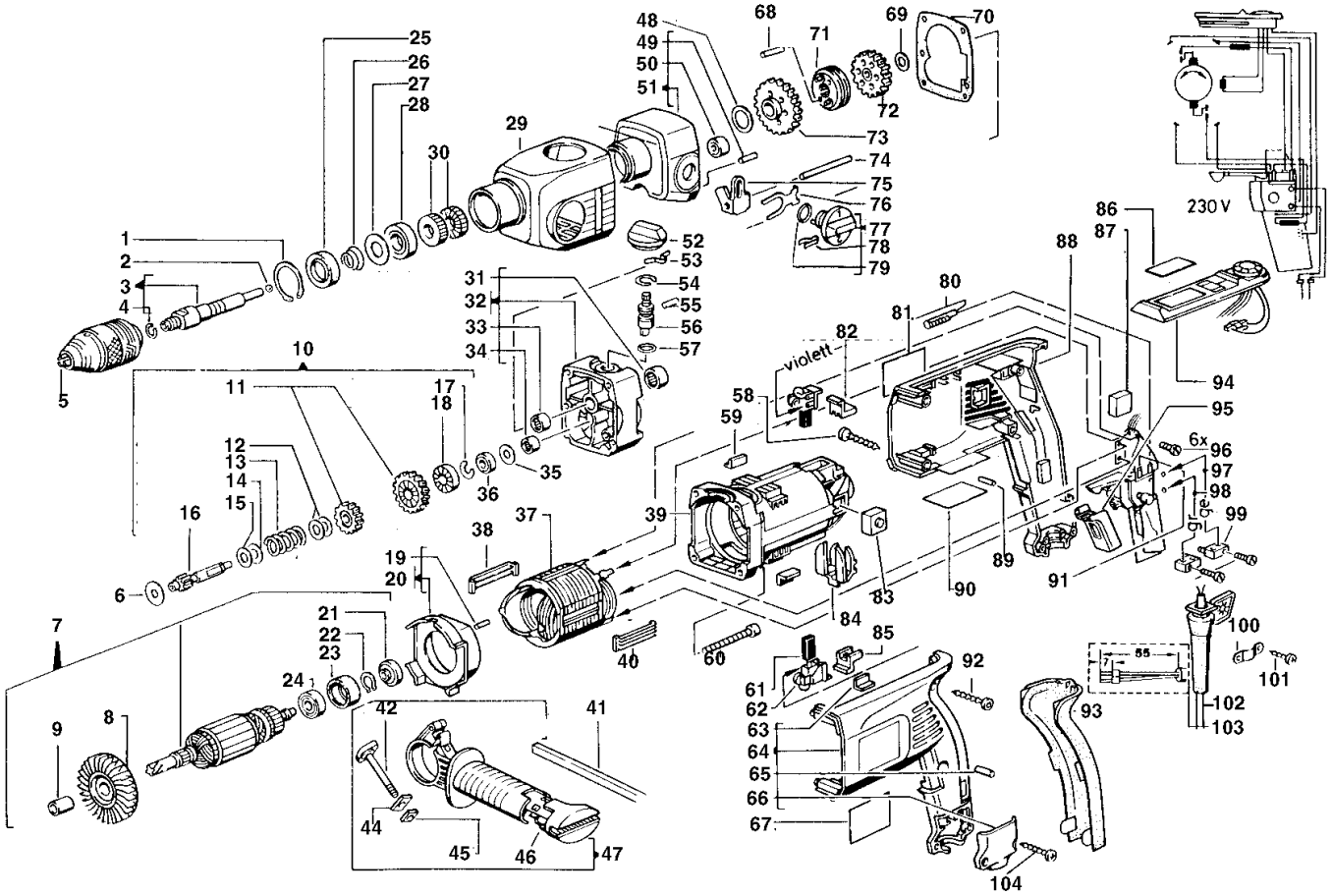

Pos	Index	Menge	Artikel-Nr.	Benennung
0001		1	4931890311	SPERRING
0002		1	4931805413	KUGEL
0003		1	4931339939	SPINDEL
0004		1	4931302074	FEDER
0005		1	4932218111	ZAHNKR. BOHRFUTTER
0006		1	4931622910	SCHEIBE
0007		1	4931344637	ANKER
0008		1	4931332149	VENTILATOR
0009		1	4931332153	HUELSE
0010		1	4931342975	VORGELEGE
0011		1	4931331597	VORGELEGERAD
0012		1	4931939634	SCHEIBE
0013		1	4931302012	DRUCKFEDER
0014		1	4931332599	DRUCKSCHEIBE
0015		1	4931621874	SCHEIBE
0016		1	4931353926	VORGELEGEWELLE
0017		1	4931307020	SCHEIBE
0018		1	4931332182	KUPPLUNGSRING
0019		1	4931332524	NIEDERHALTER
0020		1	4931332154	LUFTFUEHRUNGSRING
0021		1	4931332572	MAGNETSCHEIBENAUF
0022		1	4931621828	SPERRING
0023		1	4931332876	LAGERRING
0024		1	4931901253	KUGELLAGER
0025		1	4931267522	DICHTRING
0026		1	4931267406	DRUCKFEDER
0027		1	4931621809	SCHEIBE
0028		1	4931891058	KUGELLAGER
0029		1	4931332185	GETRIEBEKASTEN
0030		1	4931267571	SPINDELRATSCHE
0031		1	4931622827	NADELLAGER
0032		1	4931332183	LAGERSCHILD
0033		1	4931912093	HUELSE
0034		1	4931219422	NADELLAGER
0035		1	4931622909	SCHEIBE
0036		1	4931331197	AXIALSCHEIBE
0037		1	4931332144	FELD
0038		1	4931326971	ZENTRIERLEISTE
0039		1	4931332143	GEHAEUSE
0040		1	4931326971	ZENTRIERLEISTE
0041		1	4931254532	TIEFENANSCHLAG
0042		1	4931254533	SCHRAUBE
0044		1	4931271221	SPANNBLECH
0045		1	4931614025	MUTTER

Instandsetzung/Änderung und Prüfung von Elektrowerkzeugen sind fachgerecht durchzuführen. Die Sicherheitsvorschriften nach DIN/VDE/CEE/ANFOR und weitere in den einzelnen Ländern gültige Vorschriften sind einzuhalten.

wmv-dresden.de

A & M Electric Tools

Ind	Erz.-Nr.	Typ	Spannung	Land
a	4000342589	SB2E22R	230V	IN2
b	4000344178	SB2E22R	230V	CH2
c	4000344206	SB2E22R	230V	IN2

Schlagbohrer

Atlas Copco

SB2E 22 R

Explo-Nr.	Version	Datum	Seite
4926 3425 91	0000		2/3

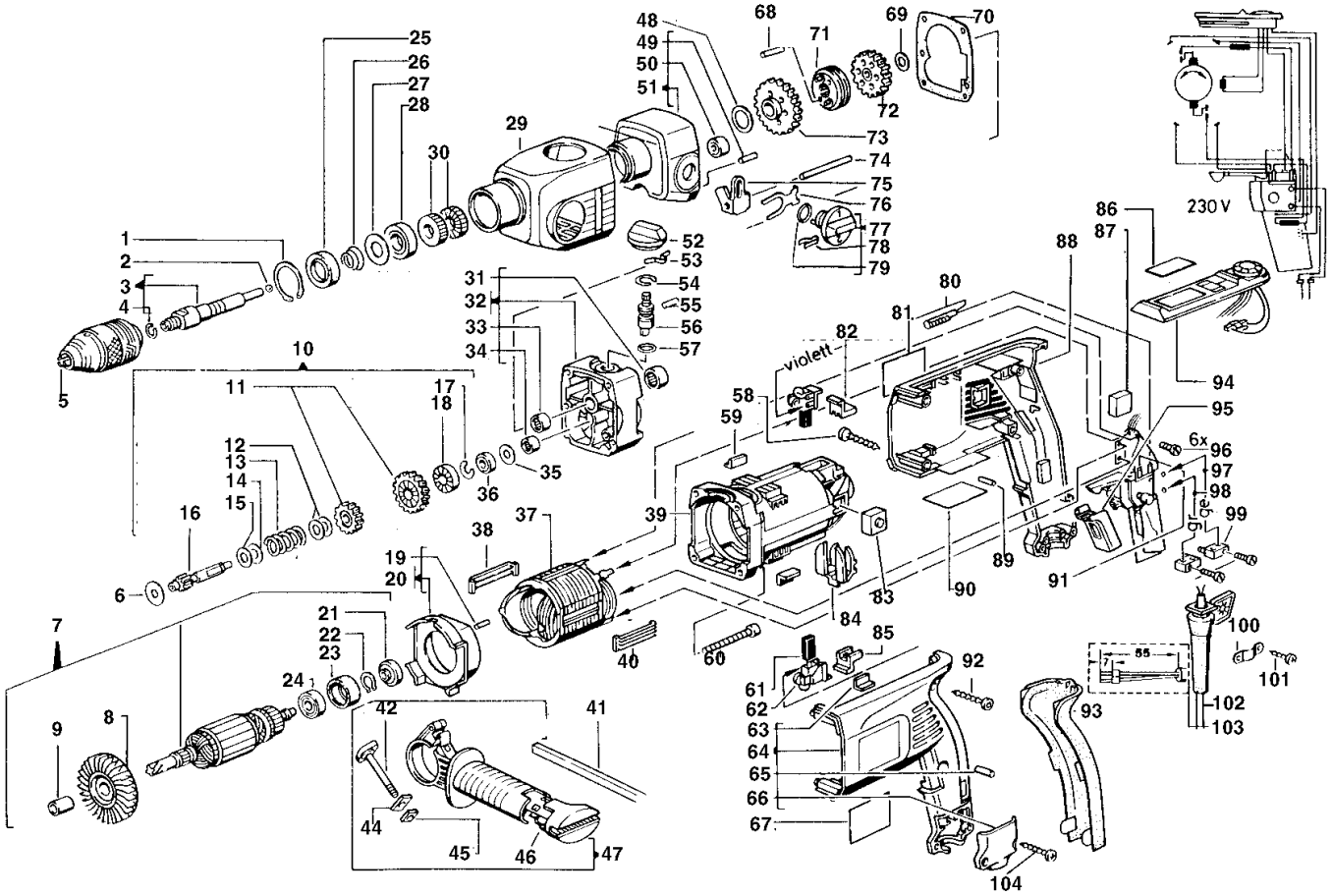

Pos	Index	Menge	Artikel-Nr.	Benennung
0046		1	4931332413	BITHALTER
0047		1	4931332415	GRIFF
0048		1	4931943605	SCHEIBE
0049		1	4931615663	SPANNSTIFT
0050		1	4931622911	NADELLAGER
0051		1	4931332168	GETRIEBEKASTEN
0052		1	4931332176	DREHKNOPF
0053		1	4931332172	FEDER
0054		1	4931622084	SPRENGRING
0055		1	4931622859	SPANNSTIFT
0056		1	4931332175	SCHALTBOLZEN
0057		1	4931944774	O-RING
0058		1	4931259778	SCHRAUBE
0059		1	4931332192	FUEHRUNGSELEMENT
0060		1	4931619674	SCHRAUBE
0061		1	4931332155	KOHLEBUERSTE
0062		1	4931344636	BUERSTENHALTER
0063		1	4931332192	FUEHRUNGSELEMENT
0064		1	4931332619	GEHAEUSE
0065		1	4931244948	NIEDERHALTER
0066		1	4931332622	SERVICEDECKEL
0067		1	4931355128	TYPENSCHILD
0068		1	4931621732	SPANNSTIFT
0069		1	4931901226	SCHEIBE
0070		1	4931344220	DICHTUNG
0071		1	4931307130	SCHALTRING
0072		1	4931332151	BOHRSPINDELRAD
0073		1	4931332150	BOHRSPINDELRAD
0074		1	4931621731	SPANNSTIFT
0075		1	4931332174	SCHALTGRIFF
0076		1	4931307118	HALTEFEDER
0077		1	4931332171	SCHALTGRIFF
0078		1	4931300235	BLATTFEDER
0079		1	4931621782	O-RING
0080		1	4931622947	UKW-DROSSEL
0081		1	4931355128	TYPENSCHILD
0082		1	4931332193	FUEHRUNGSELEMENT
0083		1	4931332191	DAEMPFUNGSELEMEN
0084		1	4931332198	LAGERBLOCK
0085		1	4931332891	FUEHRUNGSELEMENT
0086		1	4931331547	BOHRTABELLE
0087		1	4931332191	DAEMPFUNGSELEMEN
0088		1	4931332619	GEHAEUSE
0089		1	4931331549	NIEDERHALTER

Instandsetzung/Änderung und Prüfung von Elektrowerkzeugen sind fachgerecht durchzuführen. Die Sicherheitsvorschriften nach DIN/VDE/CEE/ANFOR und weitere in den einzelnen Ländern gültige Vorschriften sind einzuhalten.

wmv-dresden.de

A & M Electric Tools

Ind	Erz.-Nr.	Typ	Spannung	Land
a	4000342589	SB2E22R	230V	IN2
b	4000344178	SB2E22R	230V	CH2
c	4000344206	SB2E22R	230V	IN2

Schlagbohrer

Atlas Copco

SB2E 22 R

Explo-Nr.	Version	Datum	Seite
4926 3425 91	0000		3/3

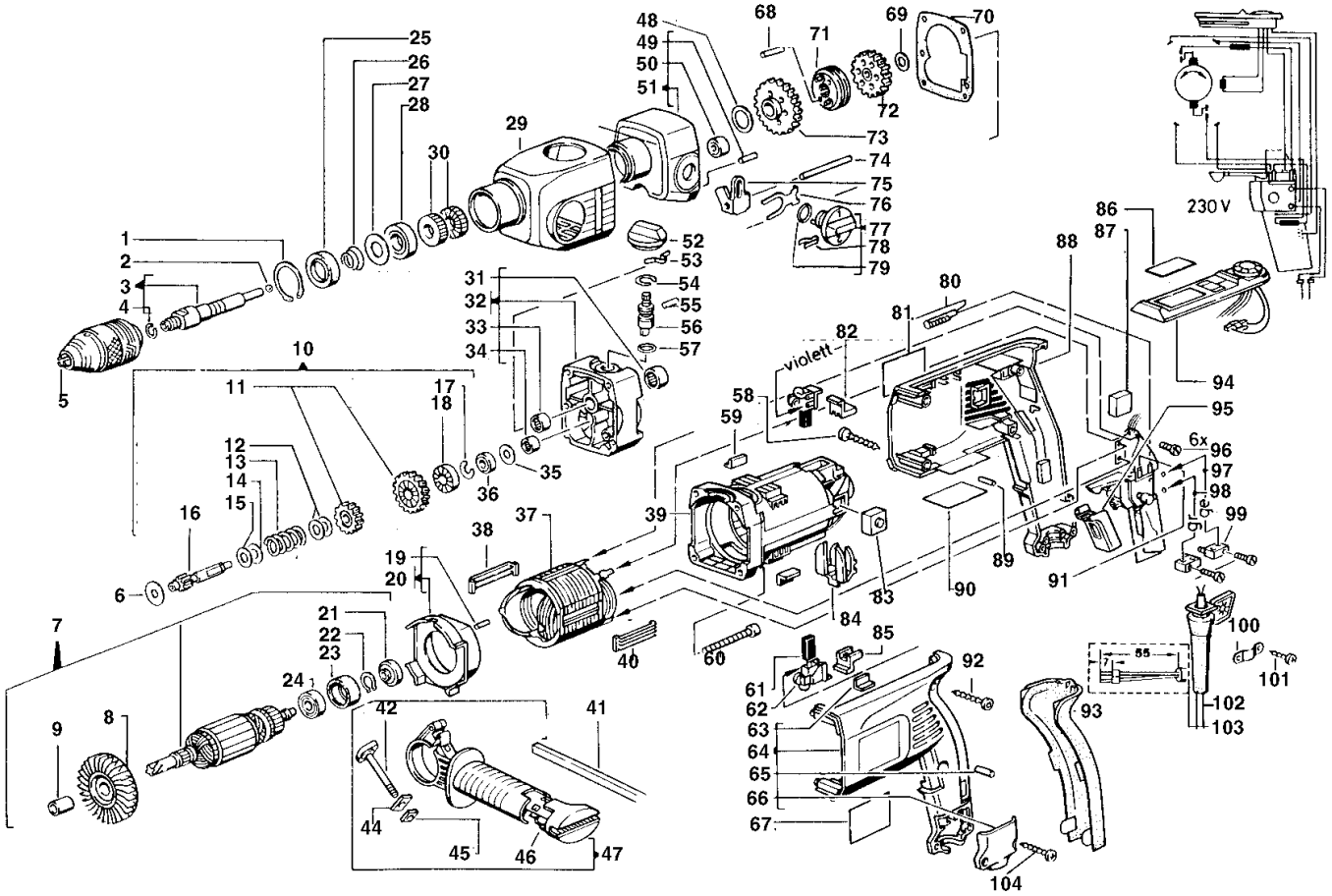

Pos	Index	Menge	Artikel-Nr.	Benennung
0090	a	1	4931342592	LEISTUNGSSCHILD
0090	.b	1	4931344180	LEISTUNGSSCHILD
0090	..c	1	4931344208	LEISTUNGSSCHILD
0091		1	4931621734	SCHRAUBE
0092		1	4931259778	SCHRAUBE
0093		1	4931332196	GRIFFDECKEL
0094		1	4931332194	LEITERPLATTE
0095		1	4931332197	SCHALTERDRUECKER
0096		6	4931621734	SCHRAUBE
0097		1	4931622948	LEITUNG
0098		1	4931622948	LEITUNG
0099		1	4931307924	SCHALTERKLEMME
0100		1	4931256500	KABELSCHELLE
0101		1	4931618241	SCHRAUBE
0102		1	4931332161	KABELSCHUTZSCHLAU
0103	a	1	4931622546	ANSCHLUSSLEITUNG
0103	.b	1	4931226301	ANSCHLUSSLEITUNG
0103	..c	1	4931622633	ANSCHLUSSLEITUNG

Instandsetzung/Änderung und Prüfung von Elektrowerkzeugen sind fachgerecht durchzuführen. Die Sicherheitsvorschriften nach DIN/VDE/CEE/ANFOR und weitere in den einzelnen Ländern gültige Vorschriften sind einzuhalten.

wmv-dresden.de