A & M Electric Tools

Ind	Erz.-Nr.	Typ	Spannung	Land
a	4000382120	PN3000XN2	220-240V	IN2
b	4000382101	BH625 FIXTEC	220-240V	IN2
c	4000382152	PN3000XN2	220V	ROK
d	4000382149	PN3000XN2	220-240V	RA2

Ind	Erz.-Nr.	Typ	Spannung	Land

Bohrhämmer

AEG

PN 3000 XN 2

BH 625 FIXTEC

Explo-Nr.	Version	Datum	Seite
4926 3821 04	0010	22.03.05	1/3

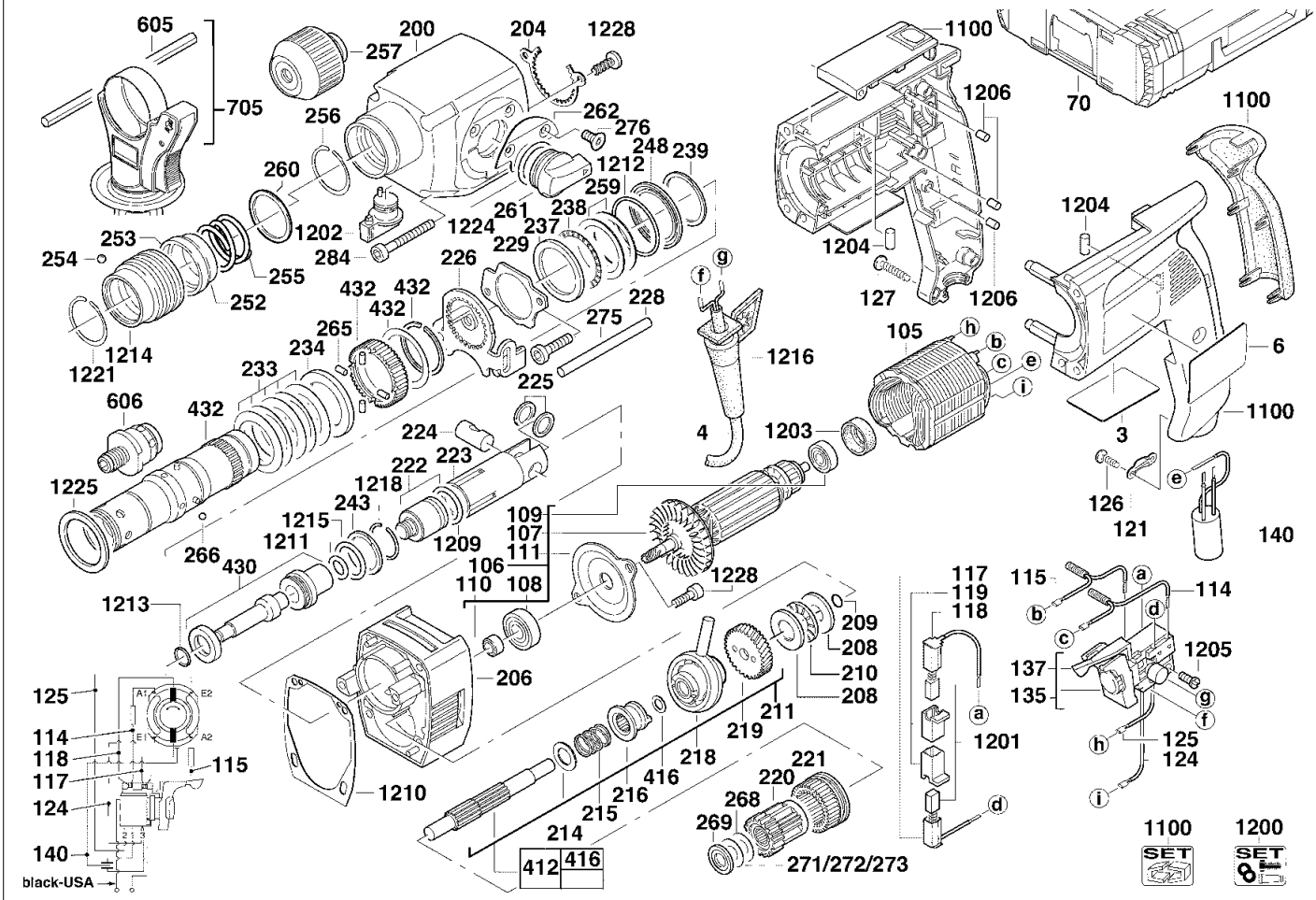

Pos	Index	Menge	Artikel-Nr.	Benennung
0003	a	1	4931382123	LEISTUNGSSCHILD
0003	.b	1	4931382108	LEISTUNGSSCHILD
0003	..c	1	4931382929	LEISTUNGSSCHILD
0003	...d	1	4931382151	LEISTUNGSSCHILD
0004	ab	1	4931302112	ANSCHLUSSLEITUNG
0004	..c	1	4931623857	ANSCHLUSSLEITUNG
0004	...d	1	4931624128	ANSCHLUSSLEITUNG
0006	a.cd	1	4931355128	TYPENSCHILD
0006	.b	1	4931374539	TYPENSCHILD
0070	.bcd	1	4932373214	TRANSPORTKOFFER
0105	abcd	1	4931301856	FELD
0106	abcd	1	4931343020	ANKER
0107	abcd	1	4931342643	VENTILATOR
0108	abcd	1	4931623188	KUGELLAGER
0109	abc	1	4931901253	KUGELLAGER
0109	...d	1	4931624405	KUGELLAGER
0110	abcd	1	4931382148	DICHTBUCHSE
0111	abcd	1	4931267585	LAGERDECKEL
0114	abcd	1	4931623023	DROSSEL
0115	abcd	1	4931622291	DROSSEL
0117	abcd	1	4931271665	BUERSTENHALTER
0118	abcd	1	4931622292	BUERSTENHALTER
0119	abcd	2	4931315039	BUERSTENHALTER
0121	abcd	1	4931256500	KABELSCHELLE
0124	abcd	1	4931253699	KABEL
0125	abcd	1	4931622262	LEITUNG
0126	abcd	2	4931620030	SCHRAUBE
0127	abcd	6	4931618253	SCHRAUBE
0135	a	1	4931382377	STEUERSCHALTER KO
0135	.b	1	4931382378	STEUERSCHALTER KO
0135	..c	1	4931353757	SCHALTER
0135	...d	1	4931382377	STEUERSCHALTER KO
0137	abcd	1	4931344836	SCHALTHEBEL
0140	abcd	1	4931622384	KONDENSATOR
0200	abc	1	4931382093	GETRIEBEKASTEN
0200	...d	1	4931382093	GETRIEBEKASTEN
0204	abcd	1	4931331685	SCHEIBE
0206	abcd	1	4931379286	LAGERSCHILD
0208	abcd	2	4931622575	AXIALLAGERSCHEIBE
0209	abcd	1	4931941082	O-RING
0210	abcd	1	4931622567	AXIALNADELKRANZ
0211	abcd	1	4931379896	VORGELEGEWELLE
0214	abcd	1	4931621983	SCHEIBE
0215	abcd	1	4931379589	DRUCKFEDER

Instandsetzung/Änderung und Prüfung von Elektrowerkzeugen sind fachgerecht durchzuführen. Die Sicherheitsvorschriften nach DIN/VDE/CEE/ANFOR und weitere in den einzelnen Ländern gültige Vorschriften sind einzuhalten.

wmv-dresden.de

A & M Electric Tools

Ind	Erz.-Nr.	Typ	Spannung	Land
a	4000382120	PN3000XN2	220-240V	IN2
b	4000382101	BH625 FIXTEC	220-240V	IN2
c	4000382152	PN3000XN2	220V	ROK
d	4000382149	PN3000XN2	220-240V	RA2

Ind	Erz.-Nr.	Typ	Spannung	Land

Bohrhämmer

AEG

PN 3000 XN 2

BH 625 FIXTEC

Explo-Nr.	Version	Datum	Seite
4926 3821 04	0010	22.03.05	2/3

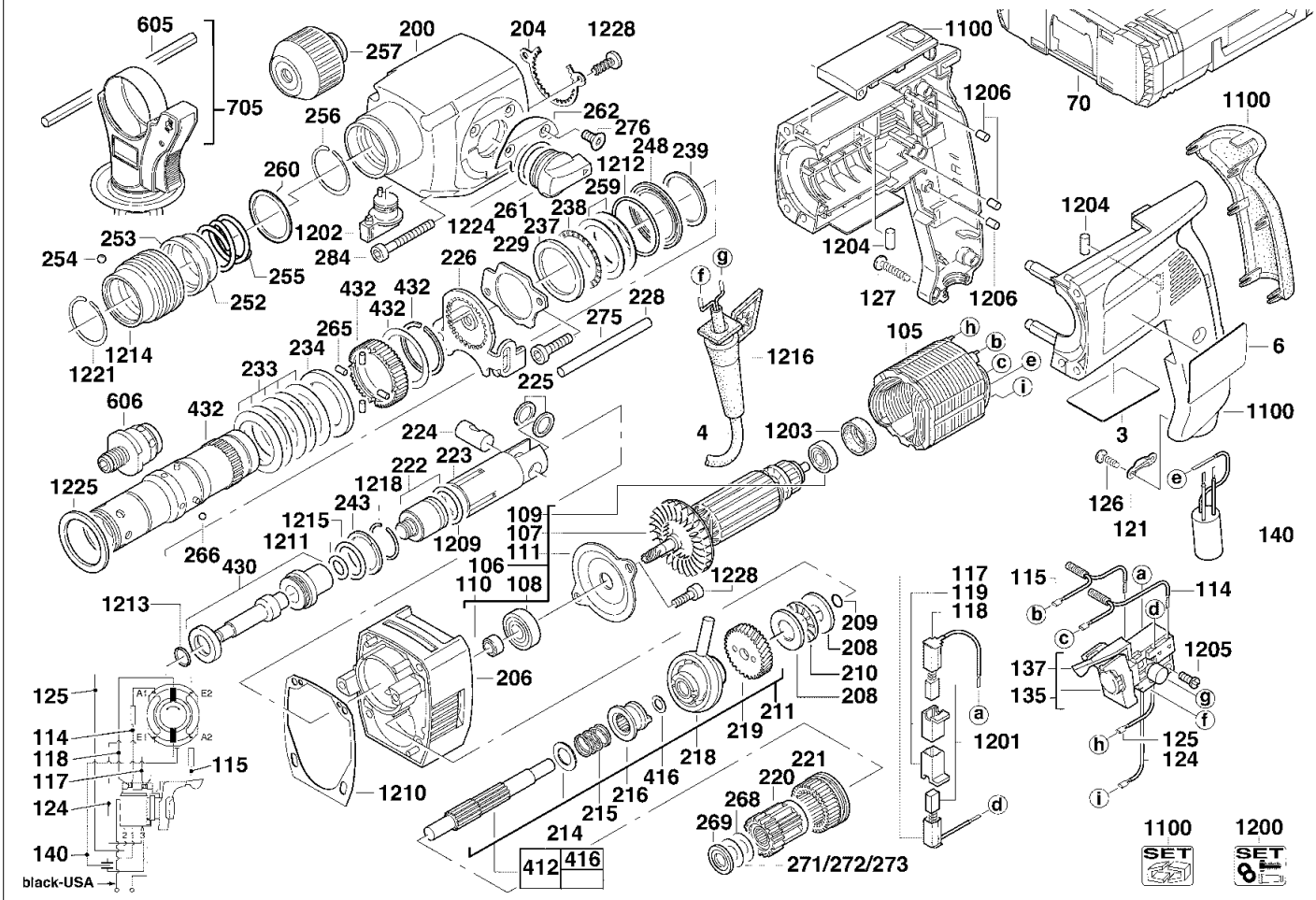

Pos	Index	Menge	Artikel-Nr.	Benennung
0216	abcd	1	4931379653	KUPPLUNGSHUELSE
0218	abcd	1	4931379116	TAUMELTRIEB
0219	abcd	1	4931331779	VORGELEGERAD
0220	abc	1	4931384918	PLANETENGETRIEBE
0220	...d	1	4931384918	PLANETENGETRIEBE
0221	abcd	1	4931331684	HOHLRAD
0222	abcd	1	4931382168	SCHLAGKOERPER
0223	abcd	1	4931379587	ZYLINDER
0224	abcd	1	4931331623	ZYLINDERBOLZEN
0225	abcd	2	4931623075	SCHEIBE
0226	abcd	1	4931331724	SCHIEBER
0228	abcd	1	4931623081	STIFT
0229	abcd	1	4931331787	HALTEBLECH
0233	abcd	5	4931379071	TELLERFEDER
0234	abcd	1	4931379110	KUPPLUNGSSCHEIBE
0237	abcd	1	4931623199	SCHEIBE
0238	abcd	1	4931331713	AXIALLAGER
0239	abcd	1	4931343187	SICHERUNGSSCHEIBE
0243	abcd	1	4931384209	DRUCKRING
0248	abcd	1	4931343049	SCHEIBE
0252	abcd	1	4931382921	RING
0253	abcd	1	4931379875	RING

Pos	Index	Menge	Artikel-Nr.	Benennung
0254	abcd	6	4931805437	KUGEL
0255	abcd	1	4931331754	DRUCKFEDER
0256	abcd	1	4931945764	SPRENGRING
0257	abcd	1	4931379739	ADAPTER
0259	abcd	2	4931623200	SCHEIBE
0260	abcd	1	4931623234	SCHEIBE
0261	abcd	1	4931392507	SCHALTGRIFF
0262	abcd	1	4931379108	HALTEBLECH
0265	abcd	4	4931624045	ZYLINDERROLLE
0266	abcd	4	4931805390	KUGEL
0268	abcd	1	4931624096	SCHEIBE
0269	abcd	1	4931379420	DISTANZSCHEIBE
0271	abcd	1	4931624098	SCHEIBE
0272	abcd	1	4931624097	SCHEIBE
0273	abcd	1	4931624096	SCHEIBE
0275	abcd	2	4931623260	SCHRAUBE
0276	abcd	2	4931379109	SCHRAUBE
0284	abcd	4	4931331734	SCHRAUBE
0412	abcd	1	4931384864	VORGELEGEWELLE
0416	abcd	1	4931624264	SCHEIBE
0430	abcd	1	4931379881	REPARATURSATZ
0432	abcd	1	4931384927	REPARATURSATZ

Instandsetzung/Änderung und Prüfung von Elektrowerkzeugen sind fachgerecht durchzuführen. Die Sicherheitsvorschriften nach DIN/VDE/CEE/ANFOR und weitere in den einzelnen Ländern gültige Vorschriften sind einzuhalten.

wmv-dresden.de

A & M Electric Tools

Ind	Erz.-Nr.	Typ	Spannung	Land
a	4000382120	PN3000XN2	220-240V	IN2
b	4000382101	BH625 FIXTEC	220-240V	IN2
c	4000382152	PN3000XN2	220V	ROK
d	4000382149	PN3000XN2	220-240V	RA2

Ind	Erz.-Nr.	Typ	Spannung	Land

Bohrhämmer

AEG

PN 3000 XN 2

BH 625 FIXTEC

Explo-Nr.	Version	Datum	Seite
4926 3821 04	0010	22.03.05	3/3

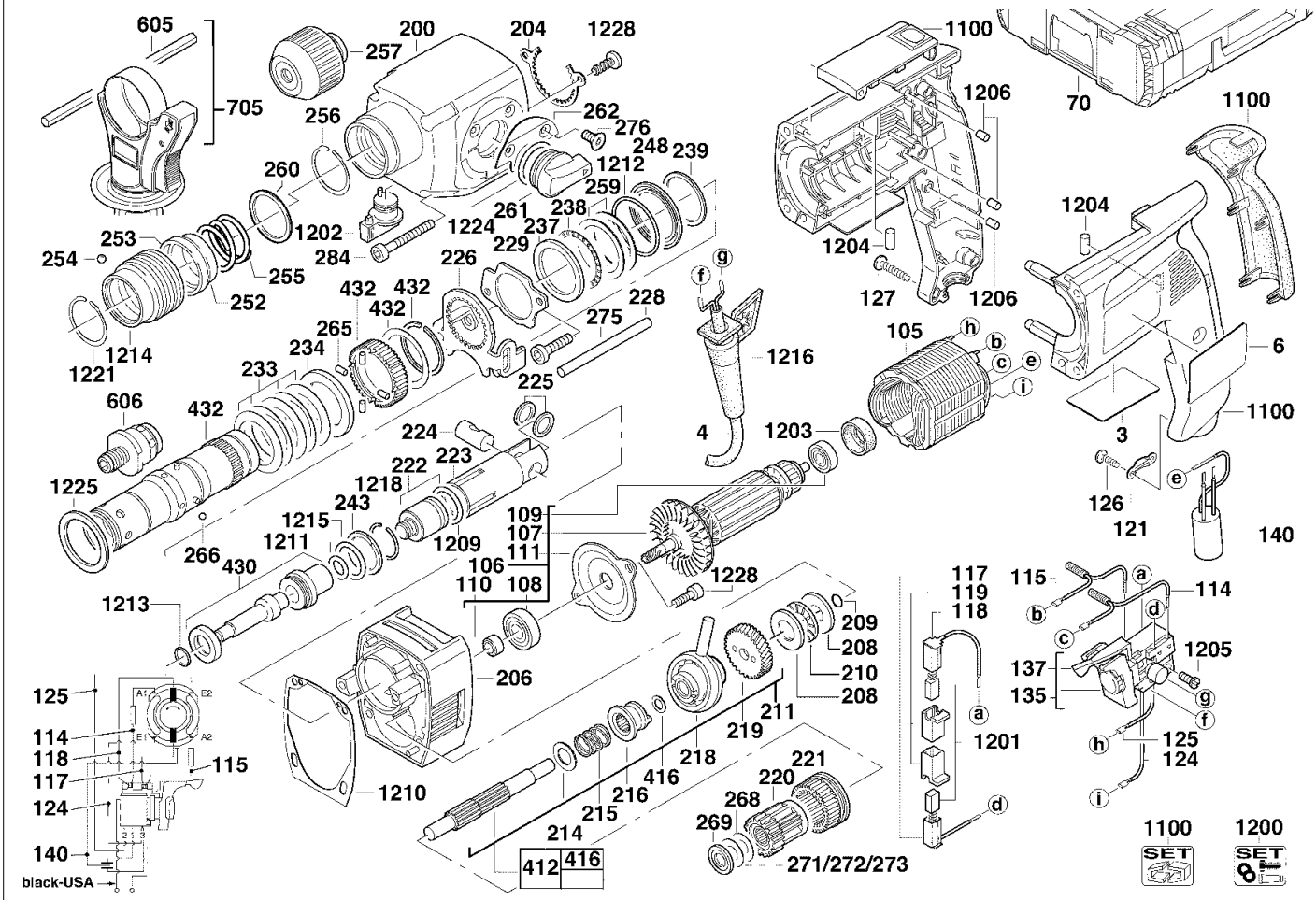

Pos	Index	Menge	Artikel-Nr.	Benennung
0605	...d	1	4931384434	TIEFENANSCHLAG
0606	abcd	1	4931382287	BOHRFUTTERADAPTE
0705	abcd	1	4931384886	ZUSATZHANDGRIFF
1100	abc	1	4931344900	GEHAEUSE
1100	...d	1	4931344900	GEHAEUSE
1200	abcd	1	4931382088	WARTUNGSSET
1201	abc	1	4931392609	KOHLEBUERSTEN-SET
1201	...d	1	4931392609	KOHLEBUERSTEN-SET
1202	abc	1	4931392508	SCHALTGRIFF
1202	...d	1	4931392508	SCHALTGRIFF
1203	abcd	1	4931301483	GUMMIBUCHSE
1204	abcd	2	4931307423	NIEDERHALTER
1205	abcd	2	4931621772	SCHRAUBE
1206	abcd	3	4931271824	NIEDERHALTER
1209	abcd	1	4931379705	DICHTRING
1210	abcd	1	4931331735	DICHTUNG
1211	abcd	1	4931623468	RADIALDICHTRING
1212	abcd	1	4931623135	O-RING
1213	abcd	1	4931623232	DICHTRING
1214	abcd	1	4931379022	HUELSE
1215	abcd	1	4931623616	O-RING
1216	abcd	1	4931332161	KABELSCHUTZSCHLAU
1218	abcd	1	4931623636	RING
1221	abcd	1	4931945764	SPRENGRING
1224	abcd	1	4931623293	O-RING
1225	abcd	1	4931379585	FILZRING
1228	abcd	4	4931379708	SCHRAUBE

Instandsetzung/Änderung und Prüfung von Elektrowerkzeugen sind fachgerecht durchzuführen. Die Sicherheitsvorschriften nach DIN/VDE/CEE/ANFOR und weitere in den einzelnen Ländern gültige Vorschriften sind einzuhalten.

wmv-dresden.de