A & M Electric Tools

Ind	Erz.-Nr.	Typ	Spannung	Land
a	4000365766	PN2000	220-240V	CHI

Bohrhämmer

AEG

PN2000

Explo-Nr.	Version	Datum	Seite
4926 3657 68	0002	17.03.98	1/3

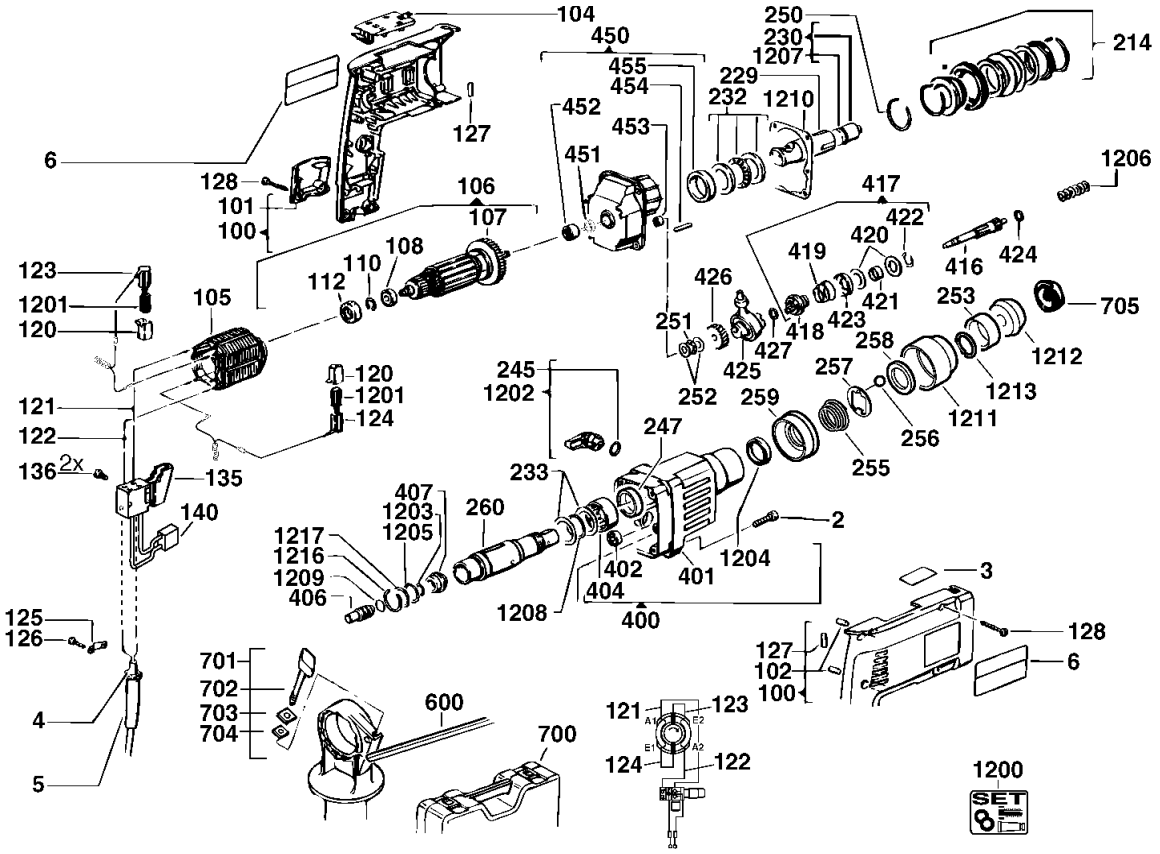

Pos	Index	Menge	Artikel-Nr.	Benennung
0002	a	4	4931606780	SCHRAUBE
0003	a	1	4931365770	LEISTUNGSSCHILD
0004	a	1	4931623891	ANSCHLUSSLEITUNG
0005	a	1	4931218785	KABELSCHUTZSCHLAU
0006	a	2	4931355128	TYPENSCHILD
0100	a	1	4931337936	GEHAEUSE
0101	a	1	4931337939	SERVICEDECKEL
0102	a	4	4931272961	NIEDERHALTER
0104	a	1	4931314173	BITGARAGE
0105	a	1	4931310648	FELD
0106	a	1	4931307750	ANKER
0107	a	1	4931306153	VENTILATOR
0108	a	1	4931622460	KUGELLAGER
0110	a	1	4931621834	SCHEIBE
0112	a	1	4931311228	GUMMIBUCHSE
0120	a	2	4931315039	BUERSTENHALTER
0121	a	1	4931622262	LEITUNG
0122	a	1	4931622263	LEITUNG
0123	a	1	4931271700	BUERSTENHALTER
0124	a	1	4931622391	BUERSTENHALTER
0125	a	1	4931256500	KABELSCHELLE
0126	a	2	4931620030	SCHRAUBE
0127	a	2	4931307423	NIEDERHALTER
0128	a	6	4931618253	SCHRAUBE
0135	a	1	4931363734	SCHALTER
0136	a	2	4931621772	SCHRAUBE
0140	a	1	4931311062	KONDENSATOR
0214	a	1	4931307736	SPINDELRAD
0229	a	1	4931365255	ZYLINDER
0230	a	1	4931360475	SCHLAGKOERPER
0232	a	1	4931315199	AXIALLAGER
0233	a	2	4931622219	SCHEIBE
0245	a	1	4931622203	O-RING
0247	a	1	4931944673	DICHTRING
0250	a	1	4931945764	SPRENGRING
0251	a	1	4931622215	AXIALLAGER
0252	a	2	4931622214	SCHEIBE
0253	a	1	4931360861	DISTANZHUELSE
0255	a	1	4931343128	DRUCKFEDER
0256	a	2	4931911572	KUGEL
0257	a	1	4931343127	STUETZBLECH
0258	a	1	4931343126	HALTERING
0259	a	1	4931365389	DISTANZRING
0260	a	1	4931365678	SPINDELRADHUELSE

Instandsetzung/Änderung und Prüfung von Elektrowerkzeugen sind fachgerecht durchzuführen. Die Sicherheitsvorschriften nach DIN/VDE/CEE/ANFOR und weitere in den einzelnen Ländern gültige Vorschriften sind einzuhalten.

wmv-dresden.de

A & M Electric Tools

Ind	Erz.-Nr.	Typ	Spannung	Land
a	4000365766	PN2000	220-240V	CHI

Bohrhämmer

AEG

PN2000

Explo-Nr.	Version	Datum	Seite
4926 3657 68	0002	17.03.98	2/3

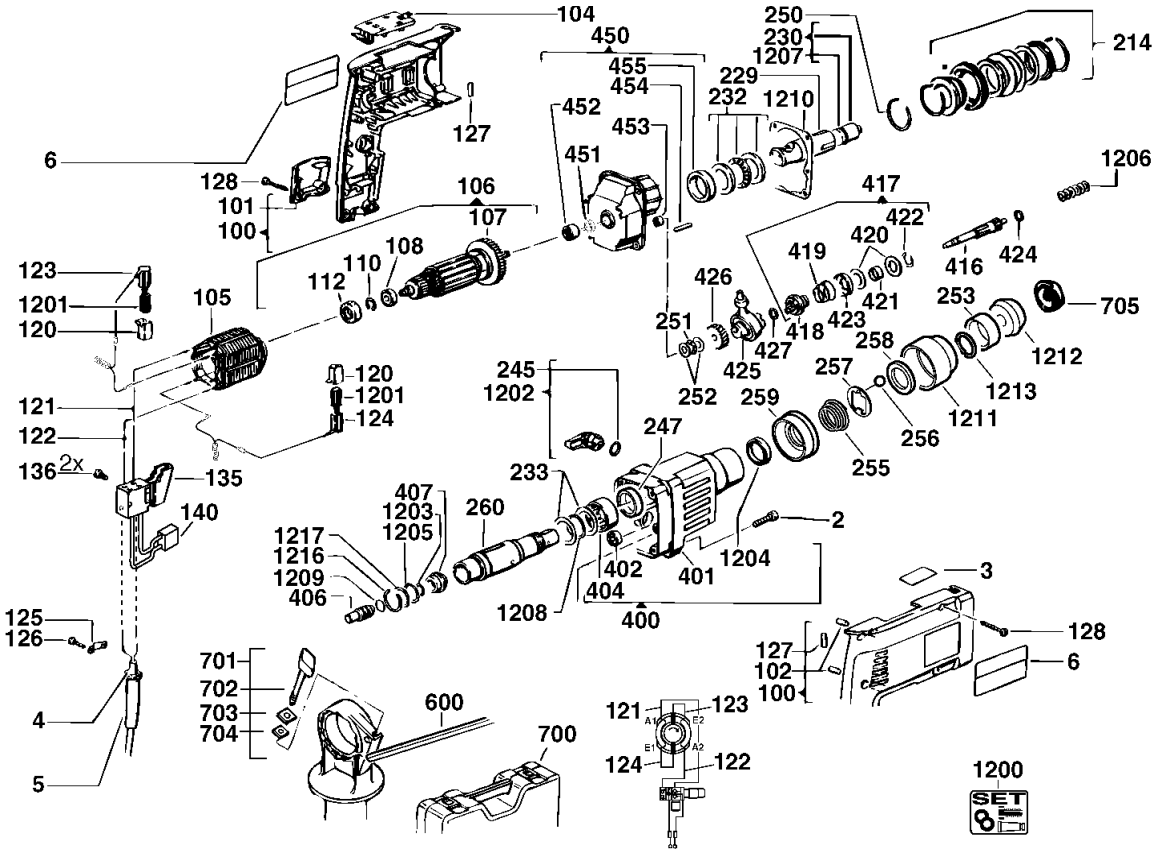

Pos	Index	Menge	Artikel-Nr.	Benennung
0400	a	1	4931315171	GETRIEBEKASTEN
0401	a	1	4931307748	GETRIEBEKASTENISOL
0402	a	1	4931887416	KUGELLAGER
0404	a	1	4931622185	HUELSE
0406	a	1	4931342677	DOEPPER
0407	a	1	4931307765	DRUCKRING
0416	a	1	4931374921	VORGELEGEWELLE
0417	a	1	4931342606	REPARATURSATZ
0418	a	1	4931331560	KUPPLUNGSHUELSE
0419	a	1	4931331561	DRUCKFEDER
0420	a	2	4931874902	SCHEIBE
0421	a	1	4931315722	HUELSE
0422	a	1	4931622085	SPRENGRING
0423	a	1	4931331509	DICHTUNGSSCHEIBE
0424	a	1	4931622959	SCHEIBE
0425	a	1	4931360573	TAUMELTRIEB
0426	a	1	4931374926	VORGELEGERAD
0427	a	1	4931622431	SCHEIBE
0450	a	1	4931342990	LAGERSCHILD
0451	a	1	4931622169	DICHTRING
0452	a	1	4931943567	NADELLAGER
0453	a	1	4931219547	HUELSE
0454	a	2	4931615663	SPANNSTIFT
0455	a	1	4931622351	LAGER
0600	a	1	4931254532	TIEFENANSCHLAG
0700	a	1	4932324610	TRANSPORTKASTEN
0701	a	1	4932373725	HANDGRIFF
0702	a	1	4931254533	SCHRAUBE
0703	a	1	4931271221	SPANNBLECH
0704	a	1	4931614025	MUTTER
0705	a	1	4932265320	STAUBFANGTELLER
1200	a	1	4931365398	WARTUNGSSET
1201	a	1	4931361733	KOHLEBUERSTEN-SET
1202	a	1	4931320146	SCHALTGRIFF
1203	a	1	4931621987	DICHTRING
1204	a	1	4931928756	DICHTRING
1205	a	1	4931943504	O-RING
1206	a	6	4931622165	TELLERFEDER
1207	a	1	4931360352	DICHTRING
1208	a	1	4931622166	O-RING
1209	a	1	4931945104	O-RING
1210	a	1	4931307787	DICHTUNG
1211	a	1	4931343965	HUELSE
1212	a	1	4931343123	KAPPE

Instandsetzung/Änderung und Prüfung von Elektrowerkzeugen sind fachgerecht durchzuführen. Die Sicherheitsvorschriften nach DIN/VDE/CEE/ANFOR und weitere in den einzelnen Ländern gültige Vorschriften sind einzuhalten.

wmv-dresden.de

A & M Electric Tools

Ind	Erz.-Nr.	Typ	Spannung	Land
a	4000365766	PN2000	220-240V	CHI

Bohrhämmer

AEG

PN2000

Explo-Nr.	Version	Datum	Seite
4926 3657 68	0002	17.03.98	3/3

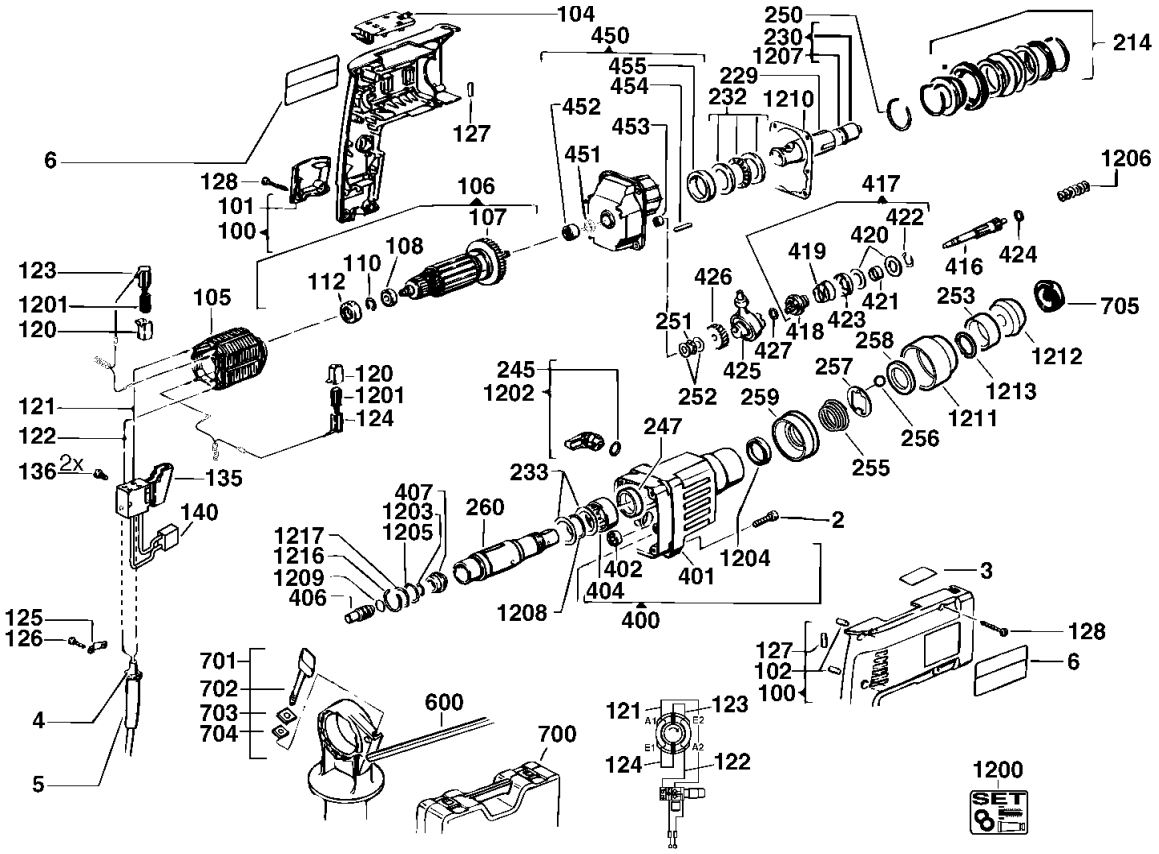

Pos	Index	Menge	Artikel-Nr.	Benennung
1213	a.....	1	4931623220	SPRENGRING
1216	a.....	1	4931622163	SPRENGRING
1217	a.....	1	4931622160	SCHEIBE

Pos	Index	Menge	Artikel-Nr.	Benennung

Instandsetzung/Änderung und Prüfung von Elektrowerkzeugen sind fachgerecht durchzuführen. Die Sicherheitsvorschriften nach DIN/VDE/CEE/ANFOR und weitere in den einzelnen Ländern gültige Vorschriften sind einzuhalten.

wmv-dresden.de