A & M Electric Tools

Ind	Erz.-Nr.	Typ	Spannung	Land
a	4000365282	PHE3	220-230V	IN2
b	4000365290	PHE3	110V	GB1
c	4000365295	PHE3	110-120V	IN1
d	4000365303	PHE3	230V	CH2
e	4000365966	PHE3	220-240V	CHI

Ind	Erz.-Nr.	Typ	Spannung	Land

Bohrhämmer

Atlas Copco

PHE3

Explo-Nr.	Version	Datum	Seite
4926 3652 84	0012	15.11.01	1/3

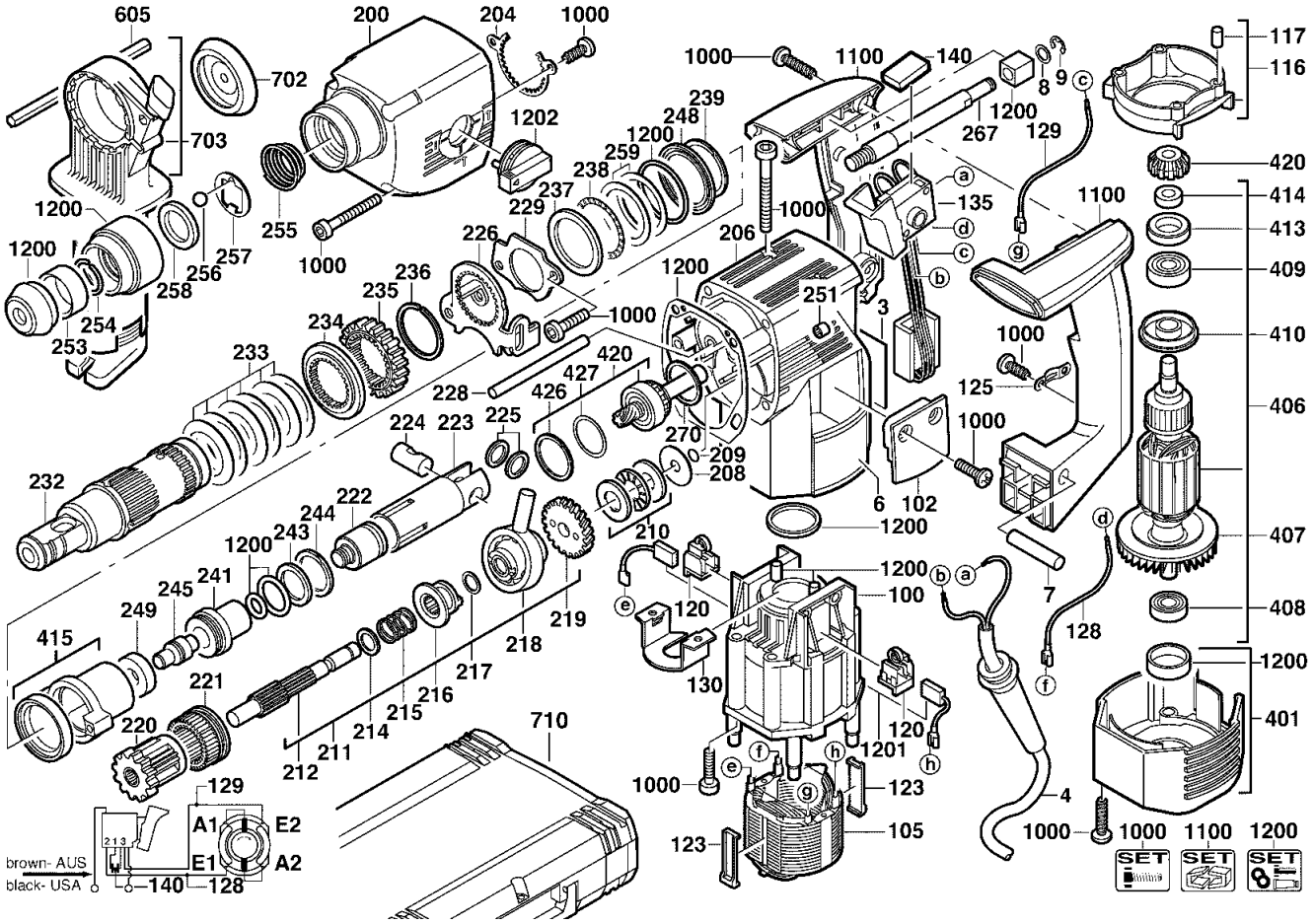

Pos	Index	Menge	Artikel-Nr.	Benennung
0003	a	1	4931365285	LEISTUNGSSCHILD
0003	.b	1	4931379435	LEISTUNGSSCHILD
0003	..c	1	4931365297	LEISTUNGSSCHILD
0003	...d	1	4931365305	LEISTUNGSSCHILD
0003	....e	1	4931365968	LEISTUNGSSCHILD
0004	a	1	4931623491	ANSCHLUSSLEITUNG
0004	.b	1	4931623678	ANSCHLUSSLEITUNG
0004	..c	1	4931623587	ANSCHLUSSLEITUNG
0004	...d	1	4931623588	ANSCHLUSSLEITUNG
0004	....e	1	4931623938	ANSCHLUSSLEITUNG
0006	abcde	2	4931353249	TYPENSCHILD
0007	abcde	1	4931623456	KERBSTIFT
0008	abcde	1	4931623094	SCHEIBE
0009	abcde	1	4931621834	SCHEIBE
0100	abcde	1	4931384337	MOTORGEHAEUSE
0102	abcde	2	4931360518	ABDECKKAPPE
0105	a..de	1	4931344065	FELD
0105	.bc	1	4931343664	FELD
0116	abcde	1	4931353230	LUFTFUEHRUNGSRING
0117	abcde	4	4931332524	NIEDERHALTER
0120	ab.de	2	4931382268	BUERSTENHALTER
0120	..c	2	4931382268	BUERSTENHALTER
0123	abcde	2	4931342808	ZENTRIERLEISTE
0125	abcde	1	4931256500	KABELSCHELLE
0128	a..de	1	4931623494	LEITUNG
0128	.bc	1	4931623560	LEITUNG
0129	a..de	1	4931623495	LEITUNG
0129	.bc	1	4931623496	LEITUNG
0130	abcde	1	4931356869	LAGERDECKEL
0135	a..de	1	4931353239	SCHALTER
0135	.bc	1	4931356590	SCHALTER
0140	ab.de	1	4931622364	KONDENSATOR
0200	abcde	1	4931360870	GETRIEBEKASTEN
0204	abcde	1	4931331685	SCHEIBE
0206	abcde	1	4931379709	REPARATURSATZ
0208	abcde	1	4931623637	SCHEIBE
0209	abcde	1	4931941082	O-RING
0210	abcde	1	4931360041	AXIALLAGER
0211	abcde	1	4931360320	VORGELEGEWELLE
0212	abcde	1	4931331686	VORGELEGEWELLE
0214	abcde	1	4931621983	SCHEIBE
0215	abcde	1	4931379589	DRUCKFEDER
0216	abcde	1	4931379649	KUPPLUNGSHUELSE
0217	abcde	1	4931622431	SCHEIBE

Instandsetzung/Änderung und Prüfung von Elektrowerkzeugen sind fachgerecht durchzuführen. Die Sicherheitsvorschriften nach DIN/VDE/CEE/ANFOR und weitere in den einzelnen Ländern gültige Vorschriften sind einzuhalten.

wmv-dresden.de

A & M Electric Tools

Ind	Erz.-Nr.	Typ	Spannung	Land
a	4000365282	PHE3	220-230V	IN2
b	4000365290	PHE3	110V	GB1
c	4000365295	PHE3	110-120V	IN1
d	4000365303	PHE3	230V	CH2
e	4000365966	PHE3	220-240V	CHI

Ind	Erz.-Nr.	Typ	Spannung	Land

Bohrhämmer

Atlas Copco

PHE3

Explo-Nr.	Version	Datum	Seite
4926 3652 84	0012	15.11.01	2/3

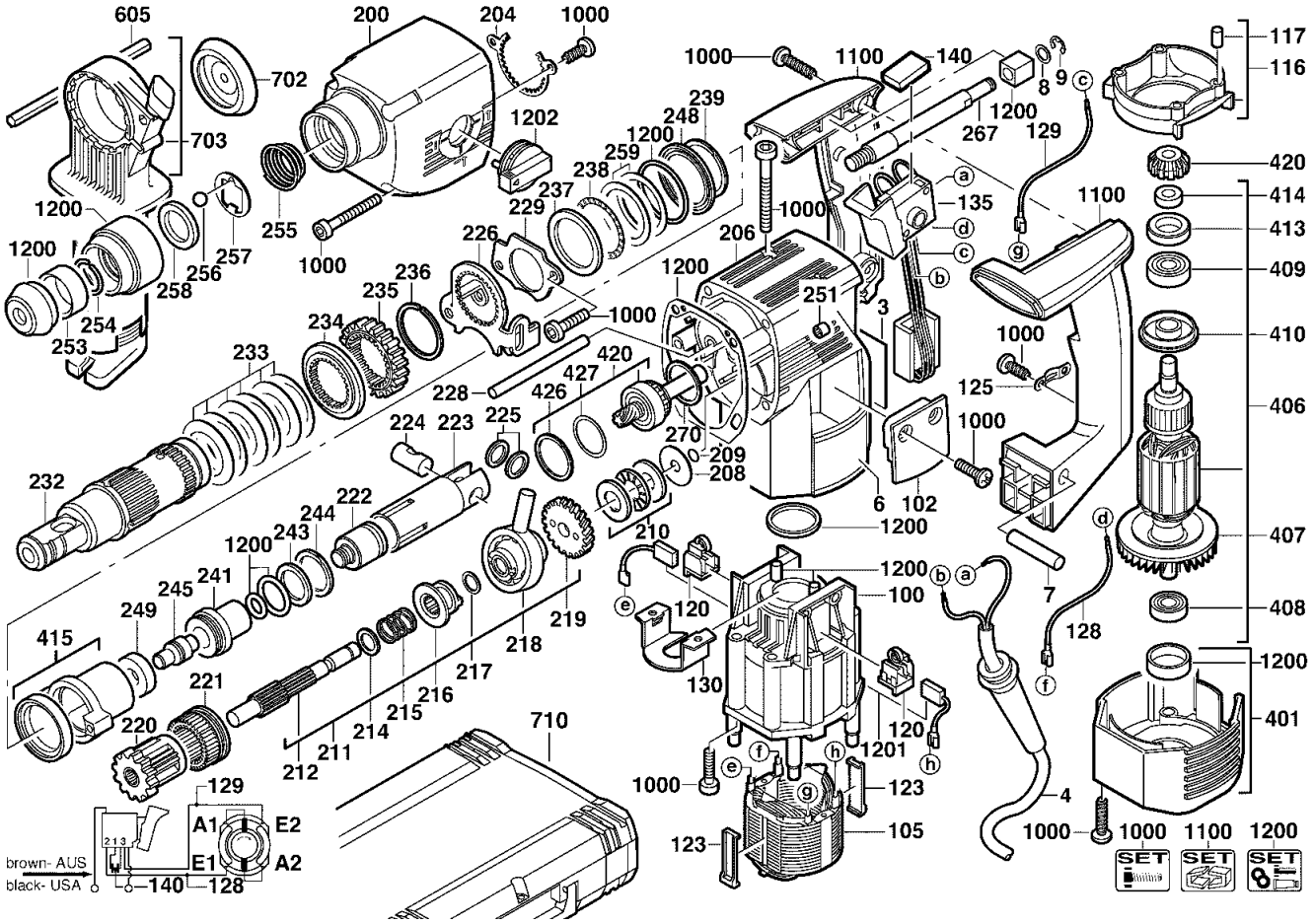

Pos	Index	Menge	Artikel-Nr.	Benennung
0218	abcde	1	4931331618	TAUMELTRIEB
0219	abcde	1	4931360316	VORGELEGERAD
0220	abcde	1	4931331772	PLANETENGETRIEBE
0221	abcde	1	4931331769	HOHLRAD
0222	abcde	1	4931382168	SCHLAGKOERPER
0223	abcde	1	4931379587	ZYLINDER
0224	abcde	1	4931331623	ZYLINDERBOLZEN
0225	abcde	2	4931623075	SCHEIBE
0226	abcde	1	4931331752	SCHIEBER
0228	abcde	1	4931623081	STIFT
0229	abcde	1	4931331787	HALTEBLECH
0232	abcde	1	4931360023	SPINDELHUELSE
0233	abcde	6	4931331715	TELLERFEDER
0234	abcde	1	4931331699	RASTSCHEIBE
0235	abcde	1	4931331711	SPINDELRAD
0236	abcde	1	4931623078	SPRENGRING
0237	abcde	1	4931623199	SCHEIBE
0238	abcde	1	4931331713	AXIALLAGER
0239	abcde	1	4931343187	SICHERUNGSSCHEIBE
0241	abcde	1	4931360022	HUELSE
0243	abcde	1	4931360315	DRUCKRING
0244	abcde	1	4931623636	RING

Pos	Index	Menge	Artikel-Nr.	Benennung
0245	abcde	1	4931343139	DOEPPER
0248	abcde	1	4931343049	SCHEIBE
0249	abcde	1	4931360834	RING
0251	abcde	2	4931219424	NADELLAGER
0253	abcde	1	4931360861	DISTANZHUELSE
0254	abcde	1	4931623220	SPRENGRING
0255	abcde	1	4931343128	DRUCKFEDER
0256	abcde	2	4931911572	KUGEL
0257	abcde	1	4931343127	STUETZBLECH
0258	abcde	1	4931343126	HALTERING
0259	abcde	2	4931623200	SCHEIBE
0267	abcde	1	4931353257	BOLZEN
0270	abcde	1	4931360013	RING
0401	abcde	1	4931360736	ABDECKKAPPE
0406	a..de	1	4931356832	ANKER
0406	.bc	1	4931356834	ANKER
0407	abcde	1	4931342793	VENTILATOR
0408	abcde	1	4931341740	RILLENKUGELLAGER
0409	abcde	1	4931624101	KUGELLAGER
0410	abcde	1	4931353260	ISOLIERSCHEIBE
0413	abcde	1	4931356522	RING
0414	abcde	1	4931353238	DISTANZRING

Instandsetzung/Änderung und Prüfung von Elektrowerkzeugen sind fachgerecht durchzuführen. Die Sicherheitsvorschriften nach DIN/VDE/CEE/ANFOR und weitere in den einzelnen Ländern gültige Vorschriften sind einzuhalten.

wmv-dresden.de

A & M Electric Tools

Ind	Erz.-Nr.	Typ	Spannung	Land
a	4000365282	PHE3	220-230V	IN2
b	4000365290	PHE3	110V	GB1
c	4000365295	PHE3	110-120V	IN1
d	4000365303	PHE3	230V	CH2
e	4000365966	PHE3	220-240V	CHI

Ind	Erz.-Nr.	Typ	Spannung	Land

Bohrhämmer

Atlas Copco

PHE3

Explo-Nr.	Version	Datum	Seite
4926 3652 84	0012	15.11.01	3/3

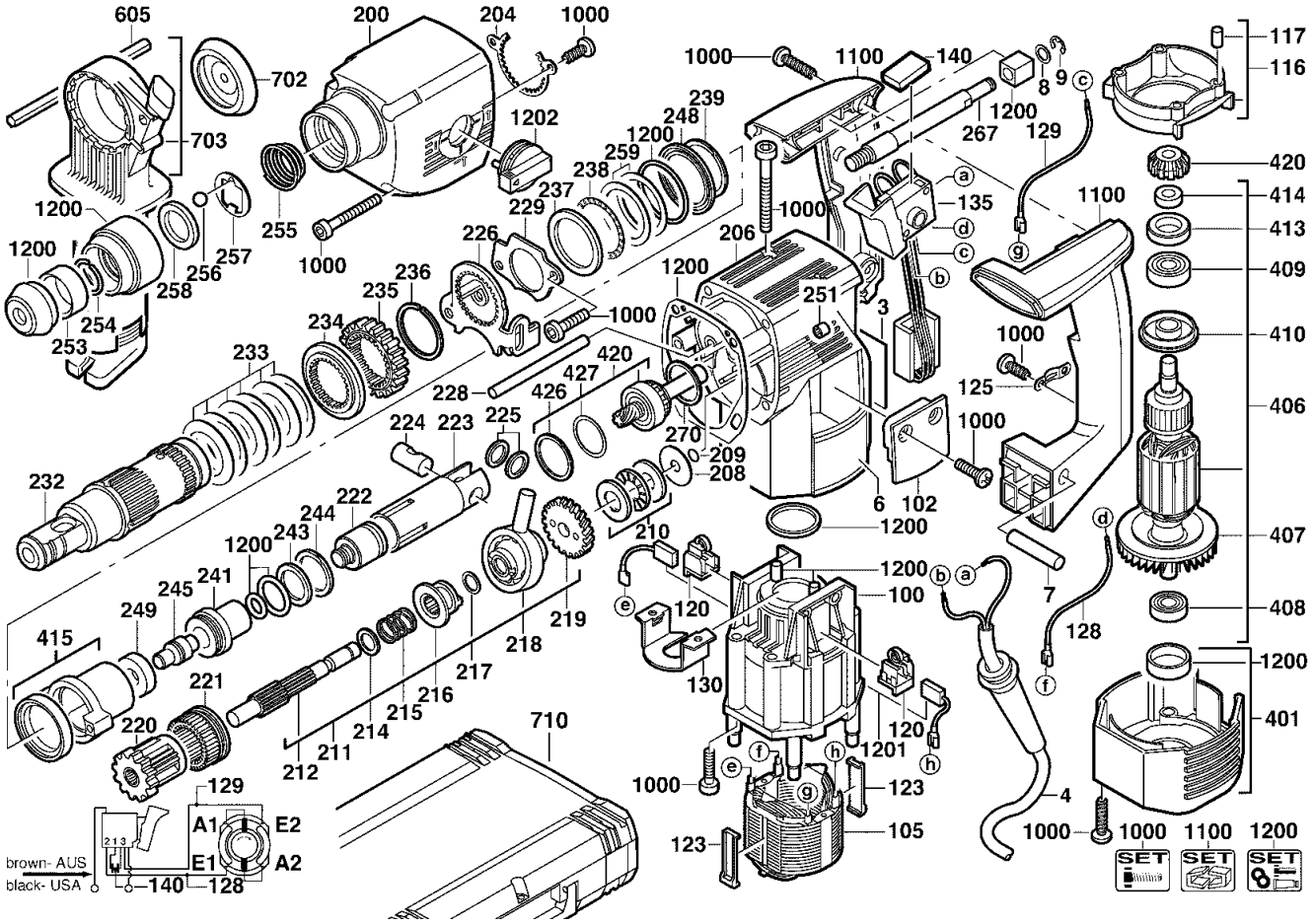

Pos	Index	Menge	Artikel-Nr.	Benennung
0415	abcde.....	1	4931384557	BUECHSE
0420	abcde.....	1	4931356833	WELLE
0426	abcde.....	1	4931616614	SPERRING
0427	abcde.....	1	4931622564	SCHEIBE
0605	abcde.....	1	4931384434	TIEFENANSCHLAG
0702	abcde.....	1	4932265320	STAUBFANGTELLER
0703	abcde.....	1	4932373725	HANDGRIFF
0710	abcde.....	1	4932360040	TRANSPORTKASTEN
1000	abcde.....	1	4931356830	SCHRAUBENSET
1100	abcde.....	1	4931356831	GRIFF
1200	a..de.....	1	4931356829	WARTUNGSSET
1200	.bc.....	1	4931356837	WARTUNGSSET
1201	a..de.....	1	4931360787	KOHLEBUERSTE
1201	.bc.....	1	4931392599	KOHLEBUERSTEN-SET
1202	abcde.....	1	4931331775	SCHALTGRIFF

Pos	Index	Menge	Artikel-Nr.	Benennung

Instandsetzung/Änderung und Prüfung von Elektrowerkzeugen sind fachgerecht durchzuführen. Die Sicherheitsvorschriften nach DIN/VDE/CEE/ANFOR und weitere in den einzelnen Ländern gültige Vorschriften sind einzuhalten.

wmv-dresden.de