A & M Electric Tools

Ind	Erz.-Nr.	Typ	Spannung	Land
a	9170350497	PB14S BREAKER	220-230V	IN2

Bohrhämmer

Atlas Copco

PB14S

Explo-Nr.	Version	Datum	Seite
9170 3505 39	0005	15.03.00	1/3

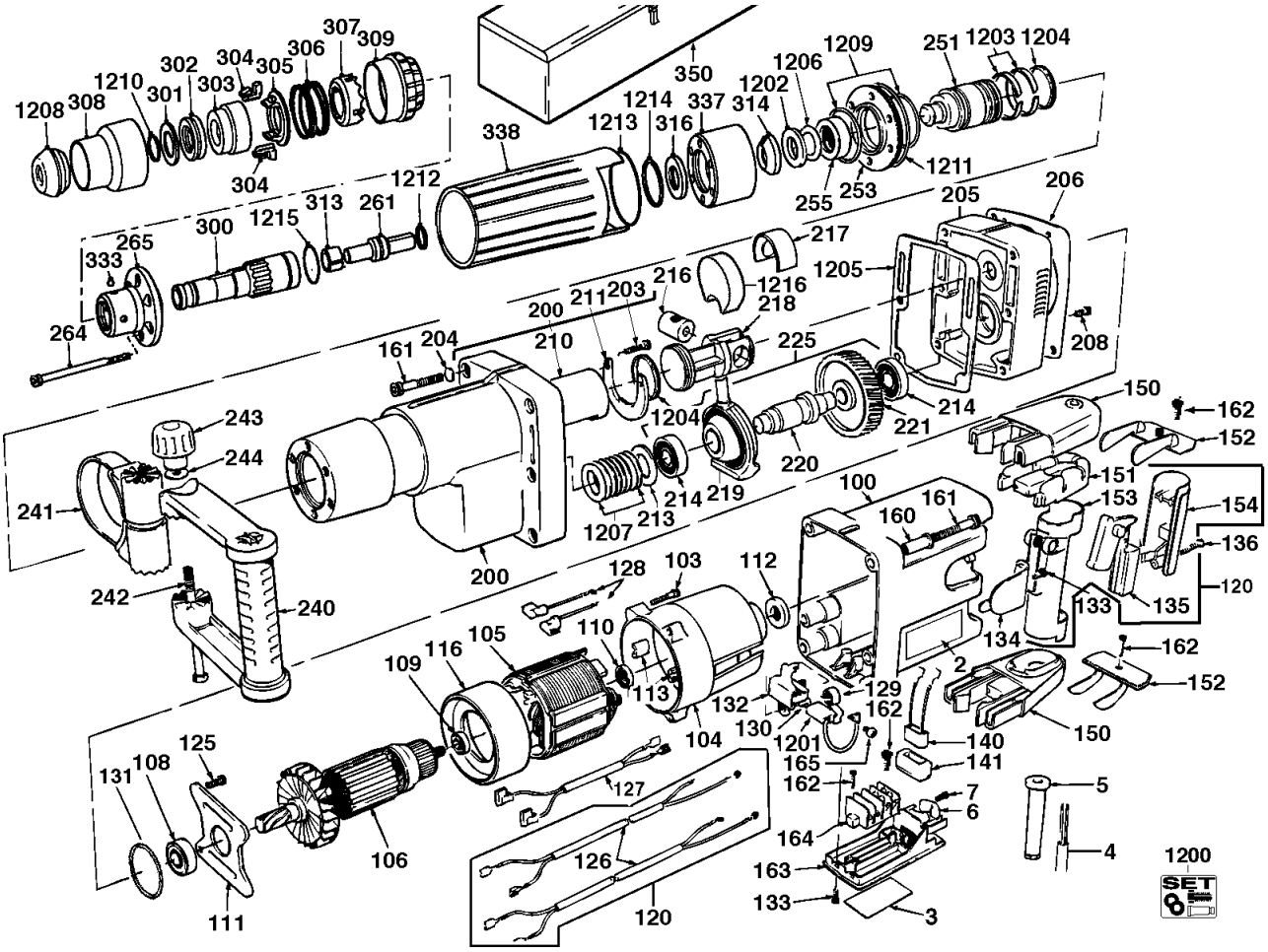

Pos	Index	Menge	Artikel-Nr.	Benennung
0002	a	2	4931374977	FIRMENSCHILD
0003	a	1	9170350500	LEISTUNGSSCHILD
0004	a	1	9170299980	ANSCHLUSSLEITUNG
0005	a	1	9170055430	KABELSCHUTZSCHLAU
0006	a	1	9170056490	KABELKLEMME
0007	a	2	9170175610	SCHRAUBE
0100	a	1	4931382253	MOTORGEHAEUSE
0103	a	4	4931624075	SCHRAUBE
0104	a	1	9170403100	GEHAEUSE
0105	a	1	9170293990	FELD
0106	a	1	9170306050	ANKER
0108	a	1	9170021400	LAGER
0109	a	1	4931341740	RILLENKUGELLAGER
0110	a	1	9170403150	GUMMIBUCHSE
0111	a	1	9170299410	PLATTE
0112	a	1	9170288260	DAEMPFUNG
0113	a	2	9170270910	GUMMI SCHLOSS
0116	a	1	9170293410	LUFTFUEHRUNGSRING
0120	a	1	9170334070	SCHALTER
0125	a	4	4931379708	SCHRAUBE
0126	a	2	9170333750	LEITUNG
0127	a	1	9170305380	LEITUNG
0128	a	2	4931624066	LEITUNG
0129	a	2	9170312480	FEDER
0130	a	4	9170279750	SCHRAUBE
0131	a	1	4931624087	DICHTRING
0132	a	2	9170305410	BUERSTENHALTER
0133	a	4	4931624077	SCHRAUBE
0134	a	2	4931382262	ABDECKUNG
0135	a	1	4931374734	SCHALTER
0136	a	1	9170250400	SCHRAUBE
0140	a	1	9170202967	KONDENSATOR
0141	a	1	9170299290	MOTORKAPPE
0150	a	2	4931382254	HANDGRIFFHALTERUN
0151	a	2	9170291120	DAEMPFUNG
0152	a	2	4931382255	STUETZE
0153	a	1	9170330440	HANDGRIFF
0154	a	1	9170330450	HANDGRIFFDECKEL
0160	a	6	9170403490	EINSATZ
0161	a	12	4931624074	SCHRAUBE
0162	a	4	9170230070	SCHRAUBE
0163	a	1	4931382256	TRAEGER
0164	a	1	9170293880	KLEMMSTUECK
0165	a	2	9170019730	SCHRAUBE

Instandsetzung/Änderung und Prüfung von Elektrowerkzeugen sind fachgerecht durchzuführen. Die Sicherheitsvorschriften nach DIN/VDE/CEE/ANFOR und weitere in den einzelnen Ländern gültige Vorschriften sind einzuhalten.

wmv-dresden.de

A & M Electric Tools

Ind	Erz.-Nr.	Typ	Spannung	Land
a	9170350497	PB14S BREAKER	220-230V	IN2

Bohrhämmer

Atlas Copco

PB14S

Explo-Nr.	Version	Datum	Seite
9170 3505 39	0005	15.03.00	2/3

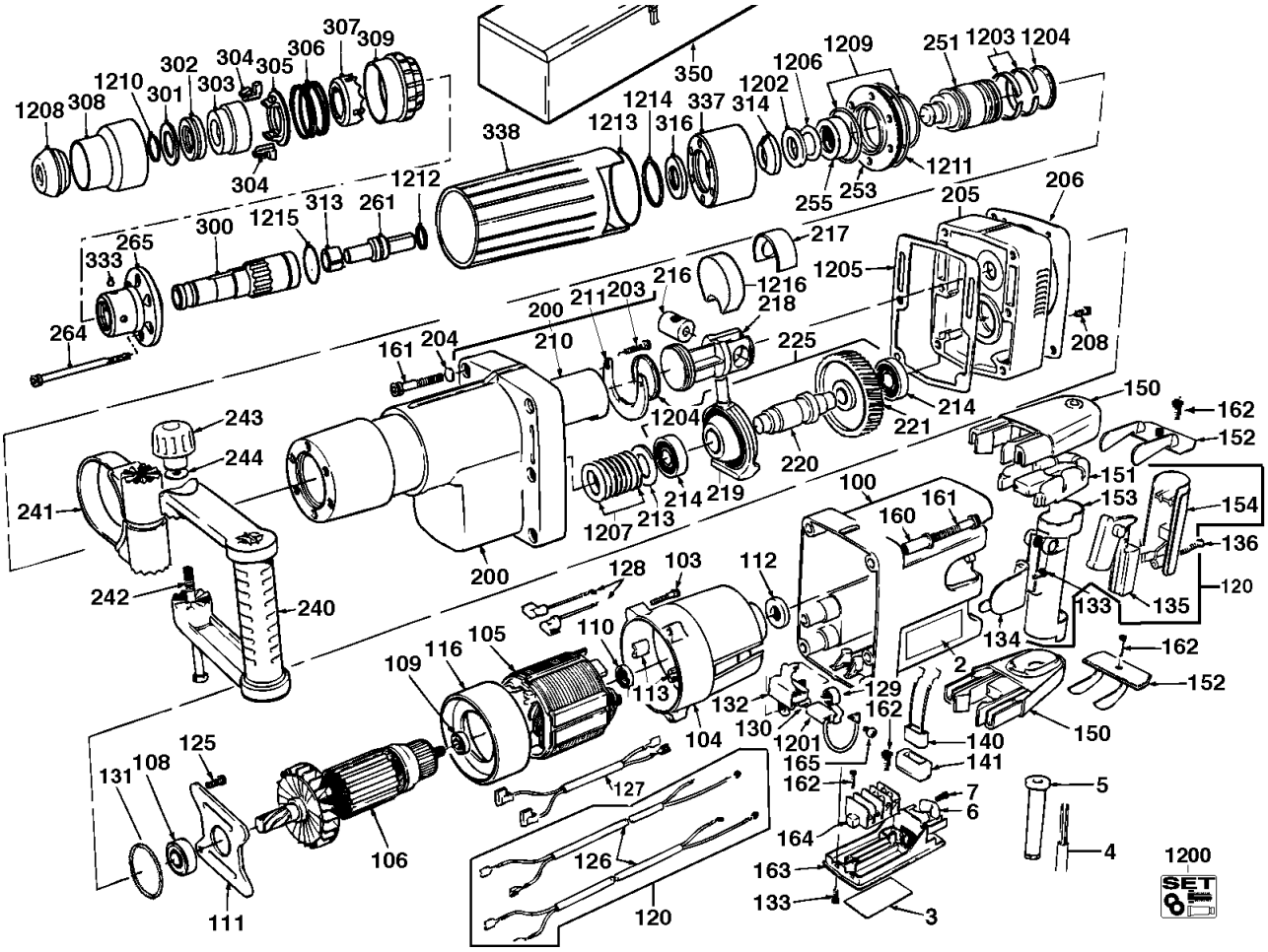

Pos	Index	Menge	Artikel-Nr.	Benennung
0200	a	1	9170330530	GETRIEBEKASTEN
0203	a	3	4931624076	SCHRAUBE
0204	a	6	9170298960	SCHEIBE
0205	a	1	4931374981	LAGERSCHILD
0206	a	1	9170307270	DICHTUNG
0208	a	2	4931624094	SCHRAUBE
0210	a	1	9170403360	SPINDELHUELSE
0211	a	1	9170327730	HALTER
0213	a	1	9170291070	SCHEIBE
0214	a	2	9170291040	KUGELLAGER
0216	a	1	9170403380	ZYLINDERBOLZEN
0217	a	1	9170298290	KLAMMER
0218	a	1	9170403370	KOLBEN
0219	a	1	9170403020	TAUMELTRIEB
0220	a	1	9170403340	VORGELEGEWELLE
0221	a	1	9170311510	GETRIEB SATZ
0225	a	1	9170403540	VORGELEGE
0240	a	1	9170311140	ZUSATZHANDGRIFF
0241	a	1	9170292620	SPANNBLECHGEHAEU
0242	a	1	9170293890	GEWINDEBOLZEN
0243	a	1	9170292670	KNEBELSCHRAUBE
0244	a	1	9170293930	SCHEIBE

Pos	Index	Menge	Artikel-Nr.	Benennung
0251	a	1	9170403160	SCHLAGKOERPER
0253	a	1	9170291010	SICHERUNGSRING
0255	a	1	9170299570	GEHAEUSE
0261	a	1	9170350291	DOEPPER
0264	a	6	4931624073	SCHRAUBE
0265	a	1	9170350277	AUFNAHMEHUELSE
0300	a	1	9170350269	MEISSELAUFNAHME
0301	a	1	4931374974	DAEMPFUNGSELEMEN
0302	a	1	9170350245	DAEMPFUNGSRING
0303	a	1	4931374975	HUELSE
0304	a	2	9170350257	RIEGEL
0305	a	1	9170324210	HALTEBLECH
0306	a	1	9170350273	DRUCKFEDER
0307	a	1	9170350272	HALTERUNG
0308	a	1	9170350258	HUELSE
0309	a	1	9170350270	VERSCHLUSS
0313	a	1	9170350271	DISTANZRING
0314	a	1	9170350310	RING
0316	a	1	9170350309	DISTANZRING
0333	a	4	9170350391	KUGEL
0337	a	1	9170350292	ZWISCHENFLANSCH
0338	a	1	9170350296	ABDECKUNG

Instandsetzung/Änderung und Prüfung von Elektrowerkzeugen sind fachgerecht durchzuführen. Die Sicherheitsvorschriften nach DIN/VDE/CEE/ANFOR und weitere in den einzelnen Ländern gültige Vorschriften sind einzuhalten.

wmv-dresden.de

A & M Electric Tools

Ind	Erz.-Nr.	Typ	Spannung	Land
a	9170350497	PB14S BREAKER	220-230V	IN2

Bohrhämmer

Atlas Copco

PB14S

Explo-Nr.	Version	Datum	Seite
9170 3505 39	0005	15.03.00	3/3

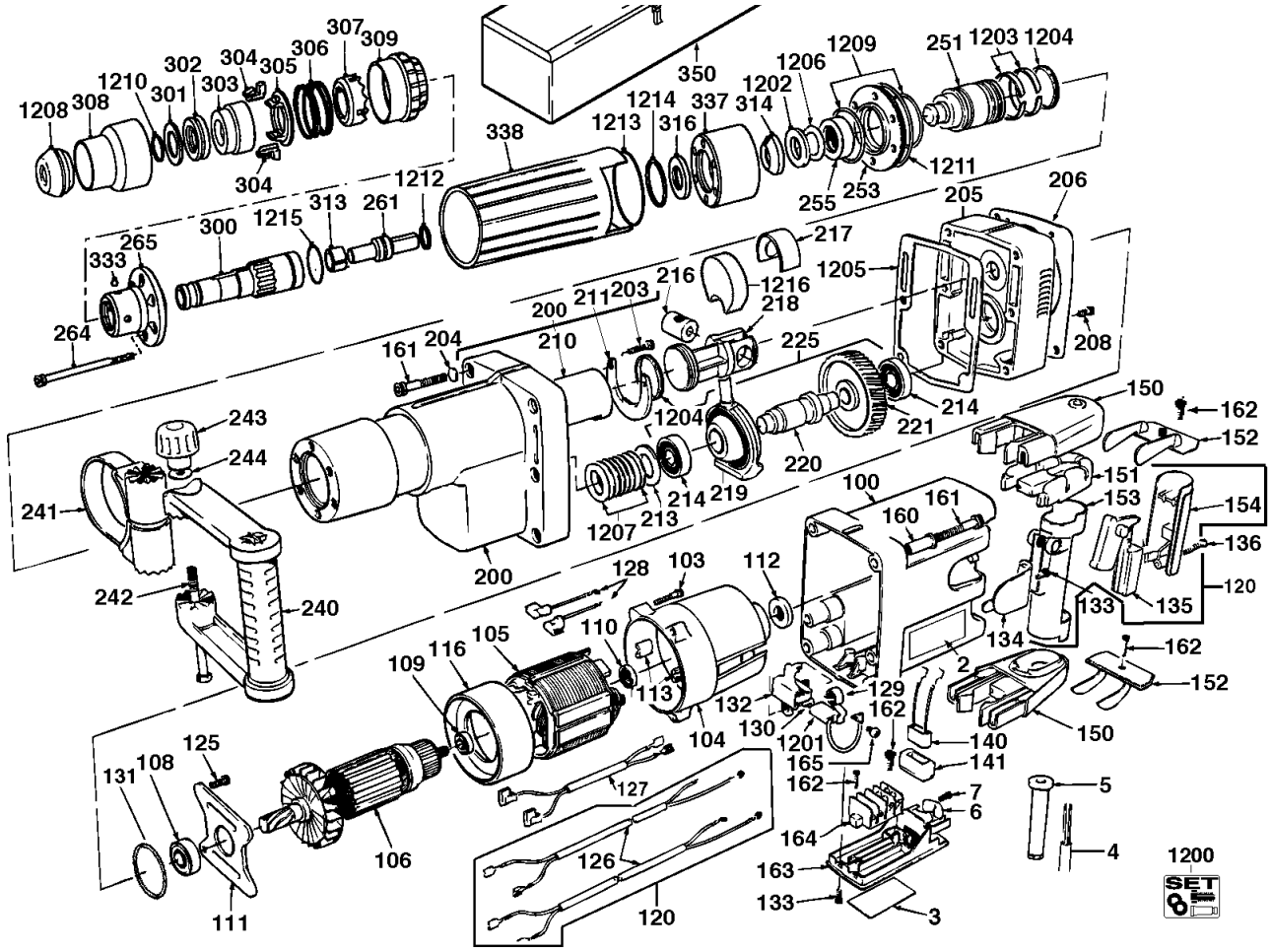

Pos	Index	Menge	Artikel-Nr.	Benennung
0350	a	1	4931374299	TRANSPORTKASTEN
1200	a	1	9170324980	WARTUNGSSET
1201	a	1	9170305422	KOHLEBUERSTEN-SET
1202	a	1	4931379309	DISTANZRING
1203	a	2	9170306140	KLAMMER
1204	a	2	9170403290	DICHTRING
1205	a	1	9170403460	DICHTUNG
1206	a	1	9170015940	GUMMIRING
1207	a	8	9170291060	TELLERFEDER
1208	a	1	9170350243	ABSCHLUSSKAPPE
1209	a	2	9170293740	O-RING
1210	a	1	9170319040	SPRENGRING
1211	a	1	9170293760	O-RING
1212	a	1	9170293770	DICHTUNG
1213	a	1	9170350390	O-RING
1214	a	1	9170350311	O-RING
1215	a	1	9170324250	O-RING
1216	a	1	9170319880	EINSATZ

Instandsetzung/Änderung und Prüfung von Elektrowerkzeugen sind fachgerecht durchzuführen. Die Sicherheitsvorschriften nach DIN/VDE/CEE/ANFOR und weitere in den einzelnen Ländern gültige Vorschriften sind einzuhalten.

wmv-dresden.de