A & M Electric Tools

Ind	Erz.-Nr.	Typ	Spannung	Land
a	4000357704	KS66S	230V	IN2
b	4000357704	KS66S	230V	IN2

Kreissägen

AEG

KS 66 S

Explo-Nr.	Version	Datum	Seite
4926 3577 53	0003	03.09.04	1/2

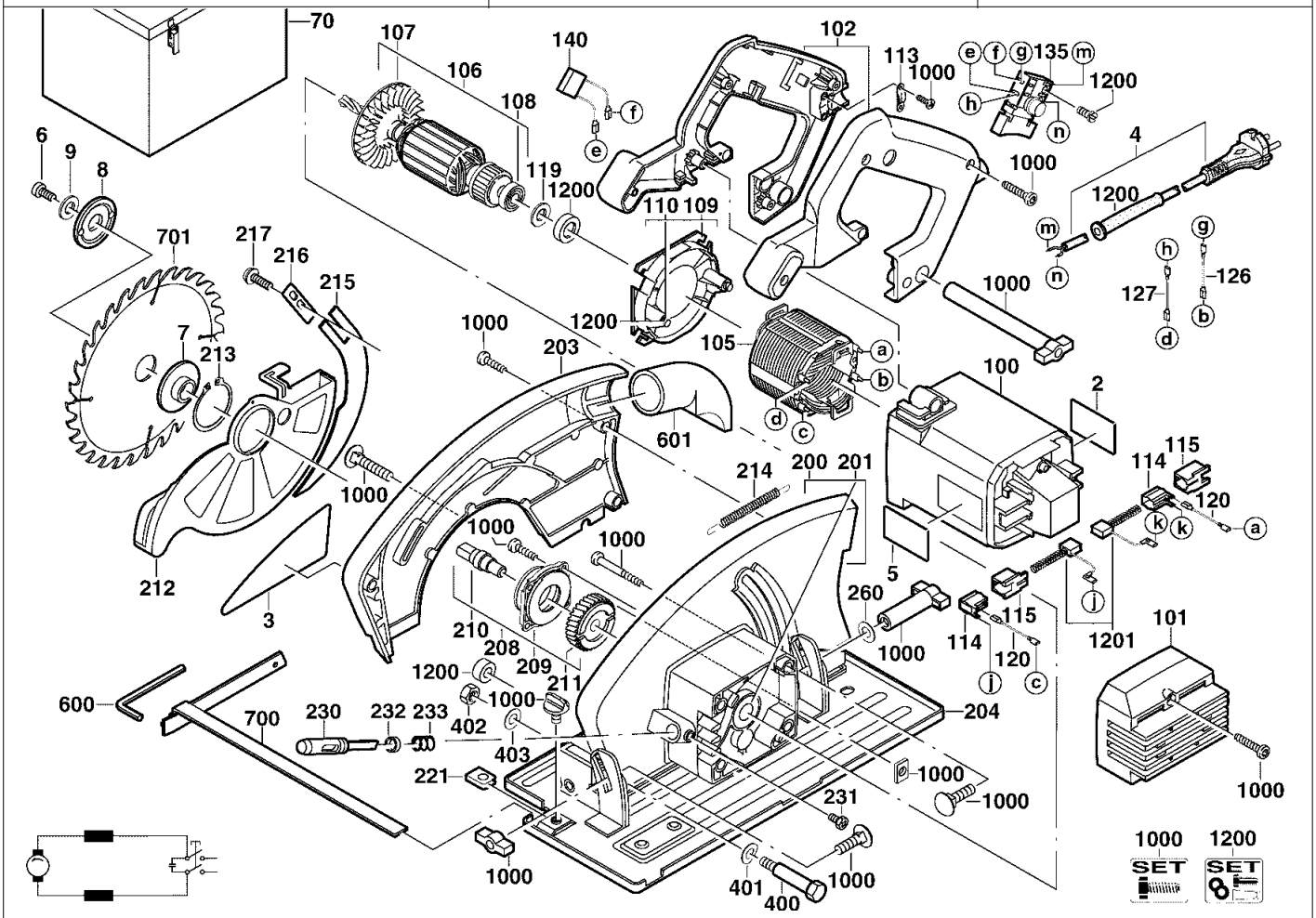

Pos	Index	Menge	Artikel-Nr.	Benennung
0002	ab	1	4931357720	LEISTUNGSSCHILD
0003	ab	1	4931357719	TYPENSCHILD
0004	ab	1	4931622896	ANSCHLUSSLEITUNG
0005	ab	1	4931357721	TYPENSCHILD
0006	ab	1	4931621490	SCHRAUBE
0007	ab	1	4931317023	SCHEIBE
0008	ab	1	4931317024	DRUCKSCHEIBE
0009	ab	1	4931276977	SCHEIBE
0070	.b	1	4931391772	TRANSPORTKASTEN
0100	ab	1	4931357752	MOTORGEHAEUSE
0101	ab	1	4931317157	GEHAEUSEDECKEL
0102	ab	1	4931338710	HANDGRIFFSCHAL.PA
0105	ab	1	4931317350	FELD
0106	ab	1	4931327860	ANKER
0107	ab	1	4931317177	VENTILATOR
0108	ab	1	4931341741	KUGELLAGER
0109	ab	1	4931346341	LUFTFUEHRUNGSRING
0110	ab	2	4931225758	DRUCKFEDER
0113	ab	1	4931256500	KABELSCHELLE
0114	ab	2	4931259031	BUERSTENHALTER
0115	ab	2	4931317223	BUERSTENH.-ISOLAT.
0119	ab	1	4931622350	DICHTUNGSSCHEIBE
0120	ab	2	4931623303	LEITUNG
0126	ab	1	4931623304	LEITUNG
0127	ab	1	4931623305	LEITUNG
0135	ab	1	4931383786	SCHALTER
0140	ab	1	4931622364	KONDENSATOR
0200	ab	1	4931327817	SCHUTZHAUBE
0201	ab	1	4931901241	KUGELLAGER
0203	ab	1	4931327819	SCHUTZHAUBENDECK
0204	ab	1	4931327802	FUEHRUNGSPLATTE
0208	ab	1	4931327831	ANTRIEB
0209	ab	1	4931327797	TRAEGER
0210	ab	1	4931317307	SAEGESPINDEL
0211	ab	1	4931327829	ZAHNRAD
0212	ab	1	4931346356	SAEGESCHUTZ
0213	ab	1	4931622380	SPERRING
0214	ab	1	4931317244	FEDER
0215	ab	1	4931317310	SPALTKEIL
0216	ab	1	4931317359	LASCHE
0217	ab	1	4931327783	SICHERUNGSSCHRAU
0221	ab	1	4931259175	DRUCKBLECH
0230	ab	1	4931338604	ARRETIERBOLZEN
0231	ab	1	4931620030	SCHRAUBE

Instandsetzung/Änderung und Prüfung von Elektrowerkzeugen sind fachgerecht durchzuführen. Die Sicherheitsvorschriften nach DIN/VDE/CEE/ANFOR und weitere in den einzelnen Ländern gültige Vorschriften sind einzuhalten.

wmv-dresden.de

A & M Electric Tools

Ind	Erz.-Nr.	Typ	Spannung	Land
a	4000357704	KS66S	230V	IN2
b	4000357704	KS66S	230V	IN2

Kreissägen

AEG

KS 66 S

Explo-Nr.	Version	Datum	Seite
4926 3577 53	0003	03.09.04	2/2

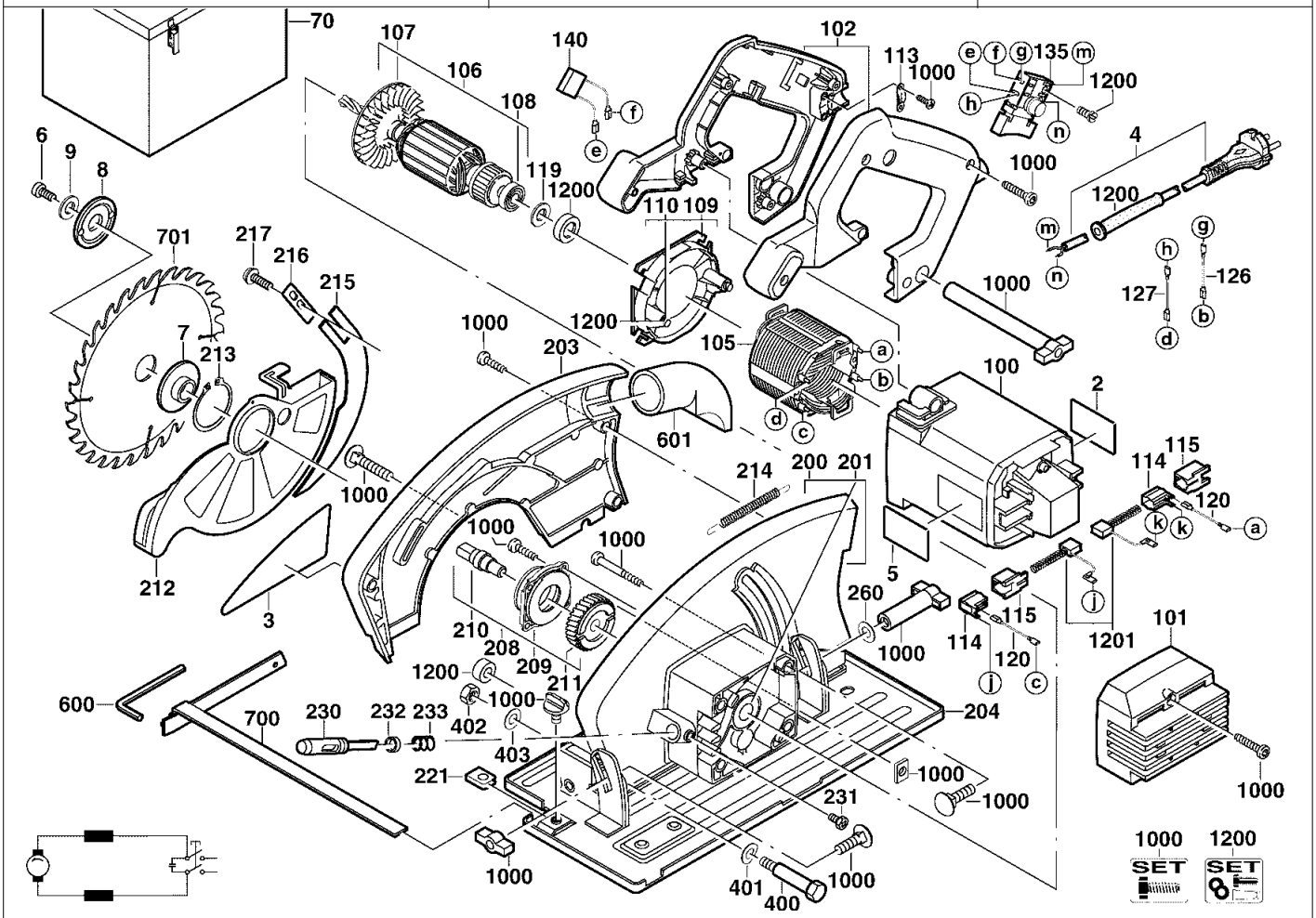

Pos	Index	Menge	Artikel-Nr.	Benennung
0232	ab	1	4931303817	DICHTUNG
0233	ab	1	4931303788	DRUCKFEDER
0260	ab	1	4931615511	DICHTUNGSSCHEIBE
0400	ab	1	4931273219	BEFESTIGUNGSBOLZE
0401	ab	1	4931621492	FEDERSCHEIBE
0402	ab	1	4931621502	MUTTER
0403	ab	1	4931615511	DICHTUNGSSCHEIBE
0600	ab	1	4931616068	SKT-STIFTSCHLUESSE
0601	ab	1	4931327755	UMLENKSTUTZEN
0700	ab	1	4932276288	PARALLELANSCHLAG
0701	ab	1	4932256387	KREISSAEGEBLATT
1000	ab	1	4931327867	VERBINDUNGSTEIL
1200	ab	1	4931327866	WARTUNGSSET
1201	ab	1	4931259022	KOHLEBUERSTE

Instandsetzung/Änderung und Prüfung von Elektrowerkzeugen sind fachgerecht durchzuführen. Die Sicherheitsvorschriften nach DIN/VDE/CEE/ANFOR und weitere in den einzelnen Ländern gültige Vorschriften sind einzuhalten.

wmv-dresden.de