A & M Electric Tools

Ind	Erz.-Nr.	Typ	Spannung	Land
a	4000390172	KM1200E	230-240V	IN2

Schlagbohrer

Industrie

KM1200E

Explo-Nr.	Version	Datum	Seite
4926 3901 73	**0001**	**21.02.03**	**1/2**

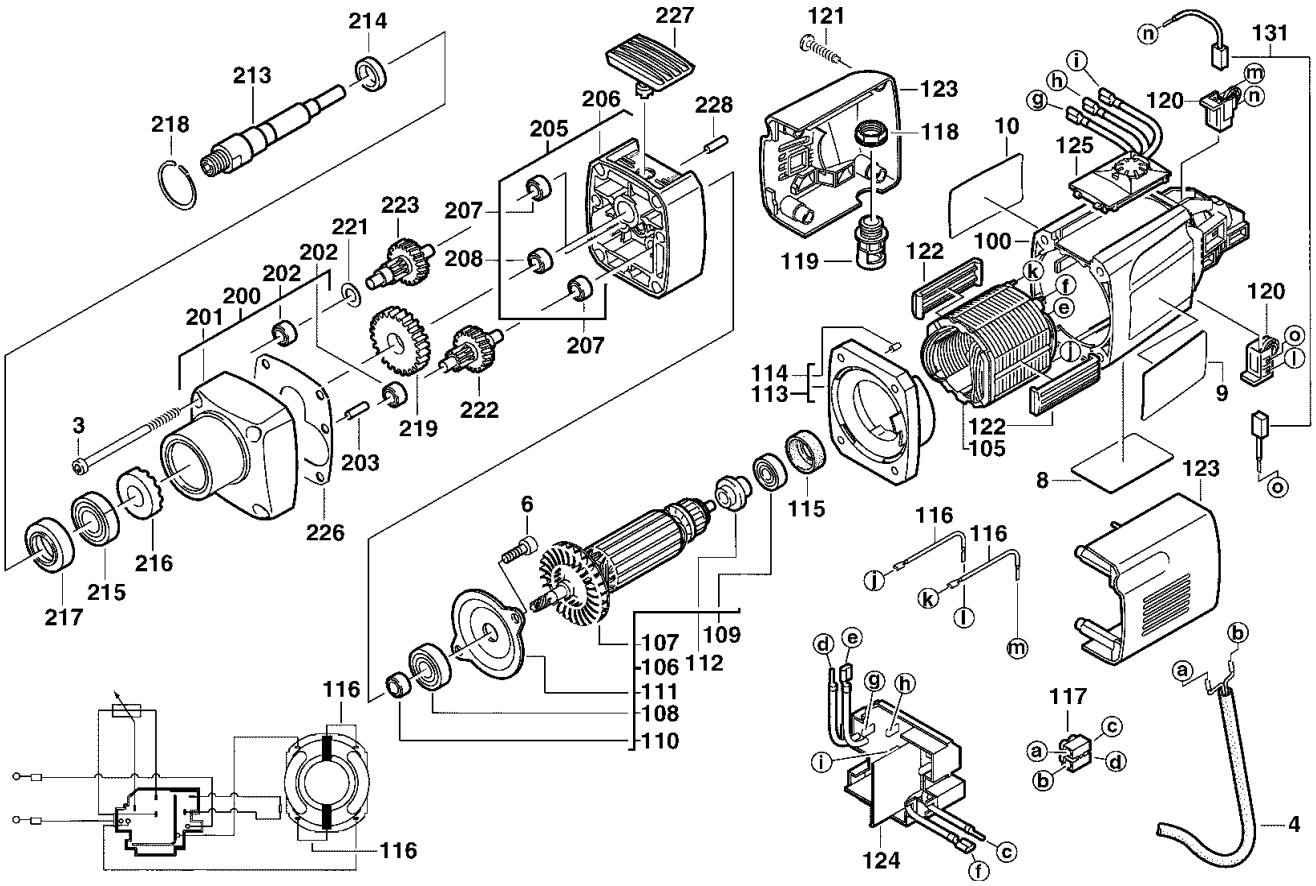

Pos	Index	Menge	Artikel-Nr.	Benennung
0003	a	4	4931364667	SCHRAUBE
0004	a	1	4931313306	ANSCHLUSSLEITUNG
0006	a	2	4931612817	SCHRAUBE
0008	a	1	4931390174	LEISTUNGSSCHILD
0009	a	1	4931372549	BOHRTABELLE
0010	a	1	4931355128	TYPENSCHILD
0100	a	1	4931390168	MOTORGEHAEUSE
0105	a	1	4931372524	FELD
0106	a	1	4931372088	ANKER
0107	a	1	4931342793	VENTILATOR
0108	a	1	4931368037	RILLENKUGELLAGER
0109	a	1	4931901253	KUGELLAGER
0110	a	1	4931267945	DICHTBUECHSE
0111	a	1	4931267585	LAGERDECKEL
0112	a	1	4931331800	ISOLIERSCHEIBE
0113	a	1	4931364654	LUFTFUEHRUNGSRING
0114	a	4	4931332524	NIEDERHALTER
0115	a	1	4931254368	GUMMIBUCHSE
0116	a	2	4931624015	LEITUNG
0117	a	1	4931244249	SCHALTERKLEMME
0118	a	1	4931372697	VERSCHRAUBUNG
0119	a	1	4931372697	VERSCHRAUBUNG
0120	a	2	4931382268	BUERSTENHALTER
0121	a	4	4931618253	SCHRAUBE
0122	a	2	4931326971	ZENTRIERLEISTE
0123	a	1	4931390169	ABDECKUNG
0124	a	1	4931372096	LEITERPLATTE
0125	a	1	4931372097	REGLERGEHAEUSE
0131	a	1	4931332155	KOHLEBUERSTE
0200	a	1	4931380817	GETRIEBEKASTEN
0201	a	1	4931380815	GETRIEBEKASTENISOL
0202	a	2	4931219422	NADELLAGER
0203	a	2	4931615663	SPANNSTIFT
0205	a	1	4931380818	LAGERSCHILD
0206	a	1	4931380454	LAGERSCHILDISOL.
0207	a	2	4931219422	NADELLAGER
0208	a	1	4931886477	SINTERLAGER
0213	a	1	4931307183	BOHRSPINDEL
0214	a	1	4931267415	HUELSE
0215	a	1	4931891058	KUGELLAGER
0216	a	1	4931267571	SPINDELRATSCHE
0217	a	1	4931267522	DICHTRING
0218	a	1	4931890311	SPERRING
0219	a	1	4931304742	BOHRSPINDELRAD

Instandsetzung/Änderung und Prüfung von Elektrowerkzeugen sind fachgerecht durchzuführen. Die Sicherheitsvorschriften nach DIN/VDE/CEE/ANFOR und weitere in den einzelnen Ländern gültige Vorschriften sind einzuhalten.

wmv-dresden.de

A & M Electric Tools

Ind	Erz.-Nr.	Typ	Spannung	Land
a	4000390172	KM1200E	230-240V	IN2

Schlagbohrer

Industrie

KM1200E

Explo-Nr.	Version	Datum	Seite
4926 3901 73	0001	21.02.03	2/2

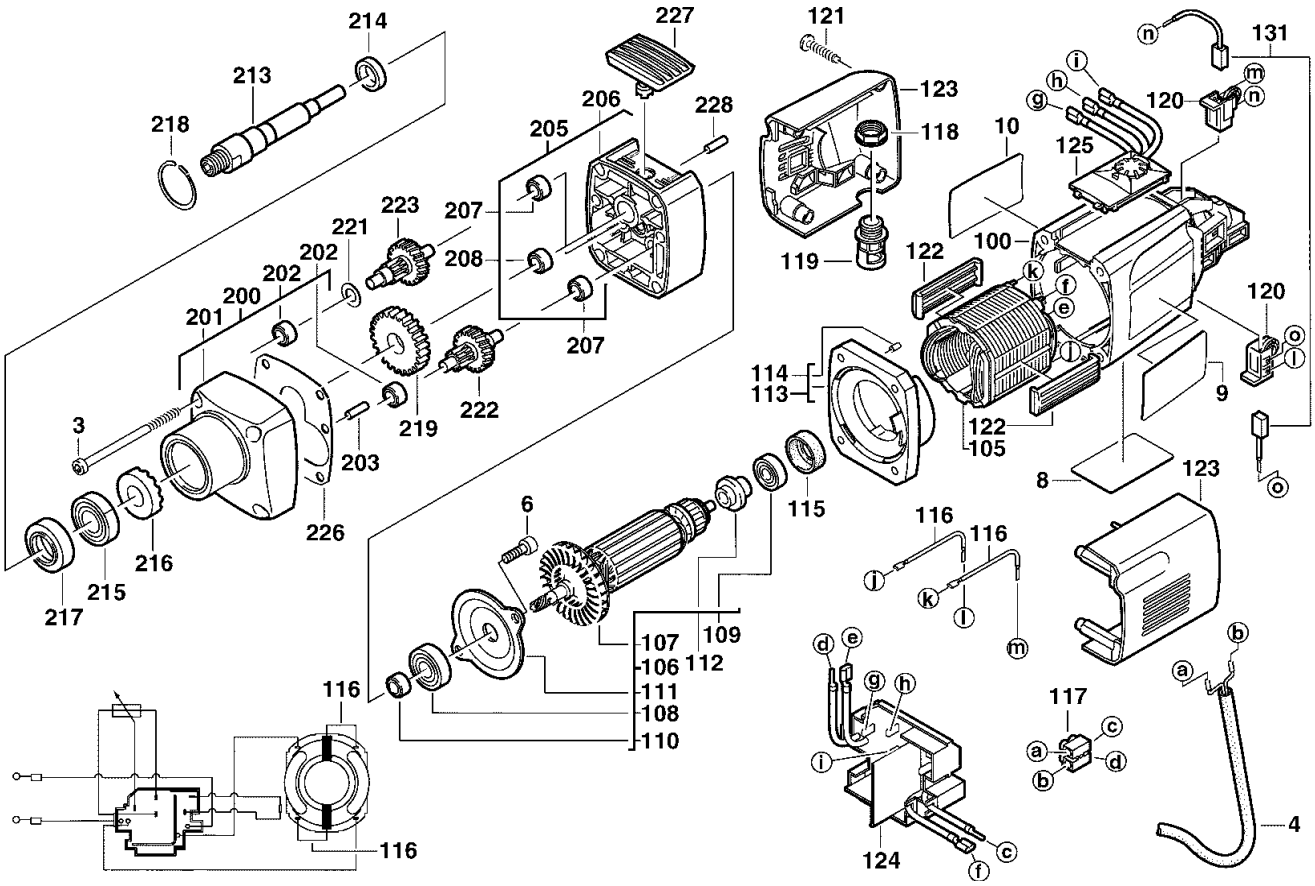

Pos	Index	Menge	Artikel-Nr.	Benennung
0221	a.....	1	4931621715	SCHEIBE
0222	a.....	1	4931307187	VORGELEGE
0223	a.....	1	4931307184	VORGELEGE
0226	a.....	1	4931307190	DICHTUNG
0227	a.....	1	4931267591	KAPPE
0228	a.....	1	4931621770	SPANNSTIFT

Pos	Index	Menge	Artikel-Nr.	Benennung

Instandsetzung/Änderung und Prüfung von Elektrowerkzeugen sind fachgerecht durchzuführen. Die Sicherheitsvorschriften nach DIN/VDE/CEE/ANFOR und weitere in den einzelnen Ländern gültige Vorschriften sind einzuhalten.

wmv-dresden.de