A & M Electric Tools

Ind	Erz.-Nr.	Typ	Spannung	Land
a	4000327981	K55SE	230V	IN2
b	4000327953	K55S	230V	IN2
c	4000330795	K55SE	230V	CH2
d	4000330644	K55S	230V	CH2
e	4000330814	K55S	230V	GB2
f	4000346816	K55S	230V	IN2
g	4000346821	K55SE	230V	IN2
h	4000354238	K55S	240V	GB2

Kreissägen

Atlas Copco

K 55 SE

K 55 S

Explo-Nr.	Version	Datum	Seite
4926 3279 84	**0001**	**01.12.97**	**1/2**

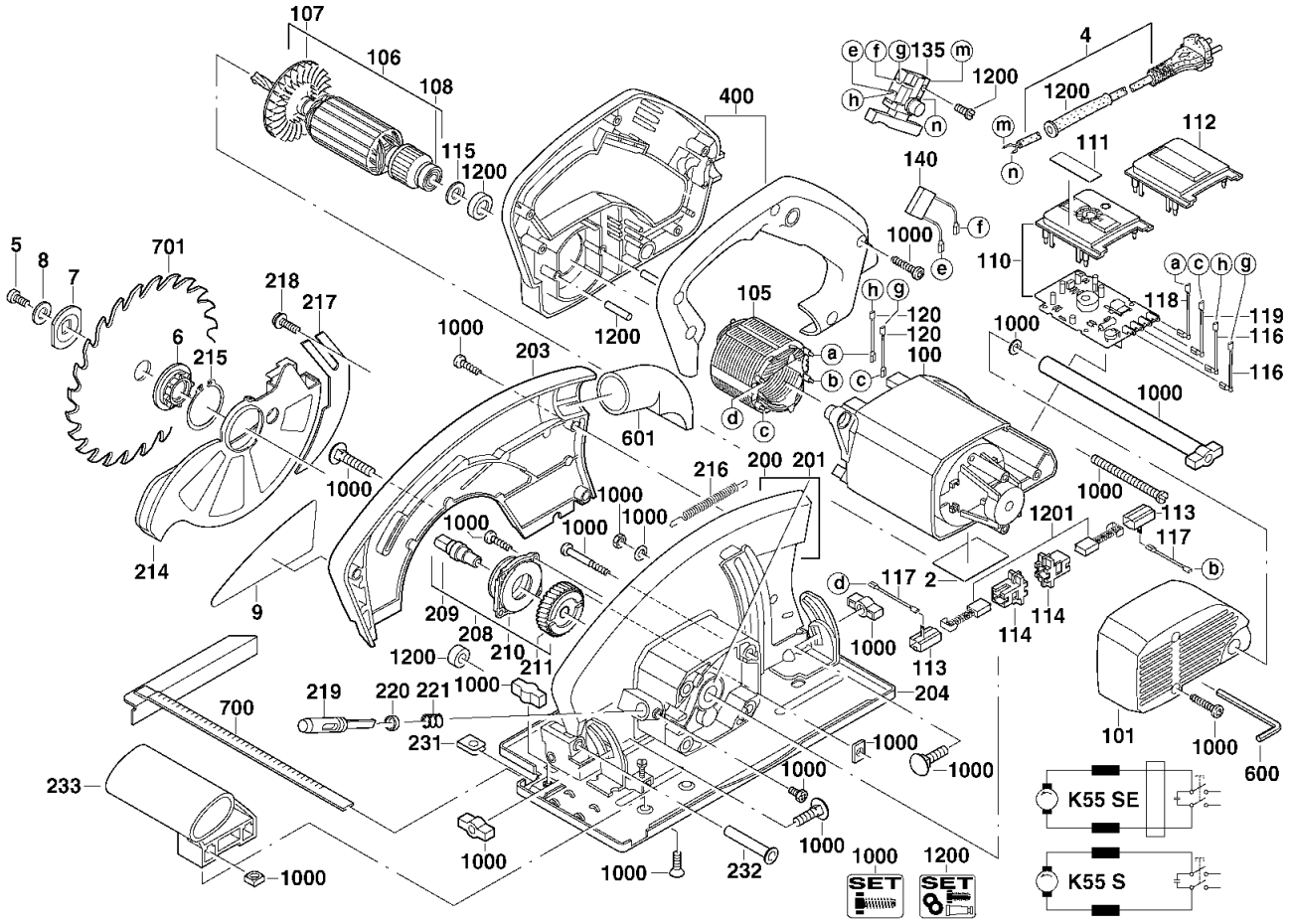

Pos	Index	Menge	Artikel-Nr.	Benennung
0002	a	1	4931327985	LEISTUNGSSCHILD
0002	.b	1	4931327869	LEISTUNGSSCHILD
0002	..c	1	4931330798	LEISTUNGSSCHILD
0002	...d	1	4931330789	LEISTUNGSSCHILD
0002	....e	1	4931330818	LEISTUNGSSCHILD
0002	.....f	1	4931346819	LEISTUNGSSCHILD
0002	.....g	1	4931346824	LEISTUNGSSCHILD
0002	.....h	1	4931354241	LEISTUNGSSCHILD
0004	ab	1	4931622546	ANSCHLUSSLEITUNG
0004	..cd	1	4931226301	ANSCHLUSSLEITUNG
0004	....e	1	4931262066	ANSCHLUSSLEITUNG
0004	.....fg	1	4931622896	ANSCHLUSSLEITUNG
0004	.....h	1	4931623820	ANSCHLUSSLEITUNG
0005	abcdefgh	1	4931621490	SCHRAUBE
0006	abcdefgh	1	4931327719	AUFNAHMESCHEIBE
0007	abcdefgh	1	4931276933	DRUCKSCHEIBE
0008	abcdefgh	1	4931276977	SCHEIBE
0009	a	1	4931354656	SCHILD
0009	.b	1	4931354656	SCHILD
0009	..cd.fgh	1	4931354656	SCHILD
0009	....e	1	4931354656	SCHILD
0100	abcdefgh	1	4931327950	MOTORGEHAEUSE
0101	abcdefgh	1	4931327806	GEHAEUSEDECKEL
0105	a.c...g	1	4931330647	FELD
0105	.b.def.h	1	4931330522	FELD
0106	a.c...g	1	4931330646	ANKER
0106	.b.def.h	1	4931330515	ANKER
0107	abcdefgh	1	4931330519	VENTILATOR
0108	abcdefgh	1	4931901253	KUGELLAGER
0110	a.c...g	1	4931330805	LEITERPLATTE
0111	a.c...g	1	4931327102	SAEGETABELLE
0112	.b.def.h	1	4931327812	DECKEL
0113	abcdefgh	2	4931317547	BUERSTENHALTER
0114	abcdefgh	2	4931327146	BUERSTENH.-ISOLAT.
0115	abcdefgh	1	4931941067	SCHEIBE
0116	a.c...g	2	4931623316	LEITUNG
0117	abcdefgh	2	4931623317	LEITUNG
0118	a.c...g	1	4931623318	LEITUNG
0119	a.c...g	1	4931623319	LEITUNG
0120	.b.def.h	2	4931623316	LEITUNG
0135	abcdefgh	1	4931327858	SCHALTER
0140	abcdefgh	1	4931622364	KONDENSATOR
0200	abcdefgh	1	4931327731	SCHUTZHAUBE
0201	abcdefgh	1	4931926600	KUGELLAGER

Instandsetzung/Änderung und Prüfung von Elektrowerkzeugen sind fachgerecht durchzuführen. Die Sicherheitsvorschriften nach DIN/VDE/CEE/ANFOR und weitere in den einzelnen Ländern gültige Vorschriften sind einzuhalten.

wmv-dresden.de

A & M Electric Tools

Ind	Erz.-Nr.	Typ	Spannung	Land
a	4000327981	K55SE	230V	IN2
b	4000327953	K55S	230V	IN2
c	4000330795	K55SE	230V	CH2
d	4000330644	K55S	230V	CH2
e	4000330814	K55S	230V	GB2
f	4000346816	K55S	230V	IN2
g	4000346821	K55SE	230V	IN2
h	4000354238	K55S	240V	GB2

Ind	Erz.-Nr.	Typ	Spannung	Land

Kreissägen

Atlas Copco

K 55 SE

K 55 S

Explo-Nr.	Version	Datum	Seite
4926 3279 84	0001	01.12.97	2/2

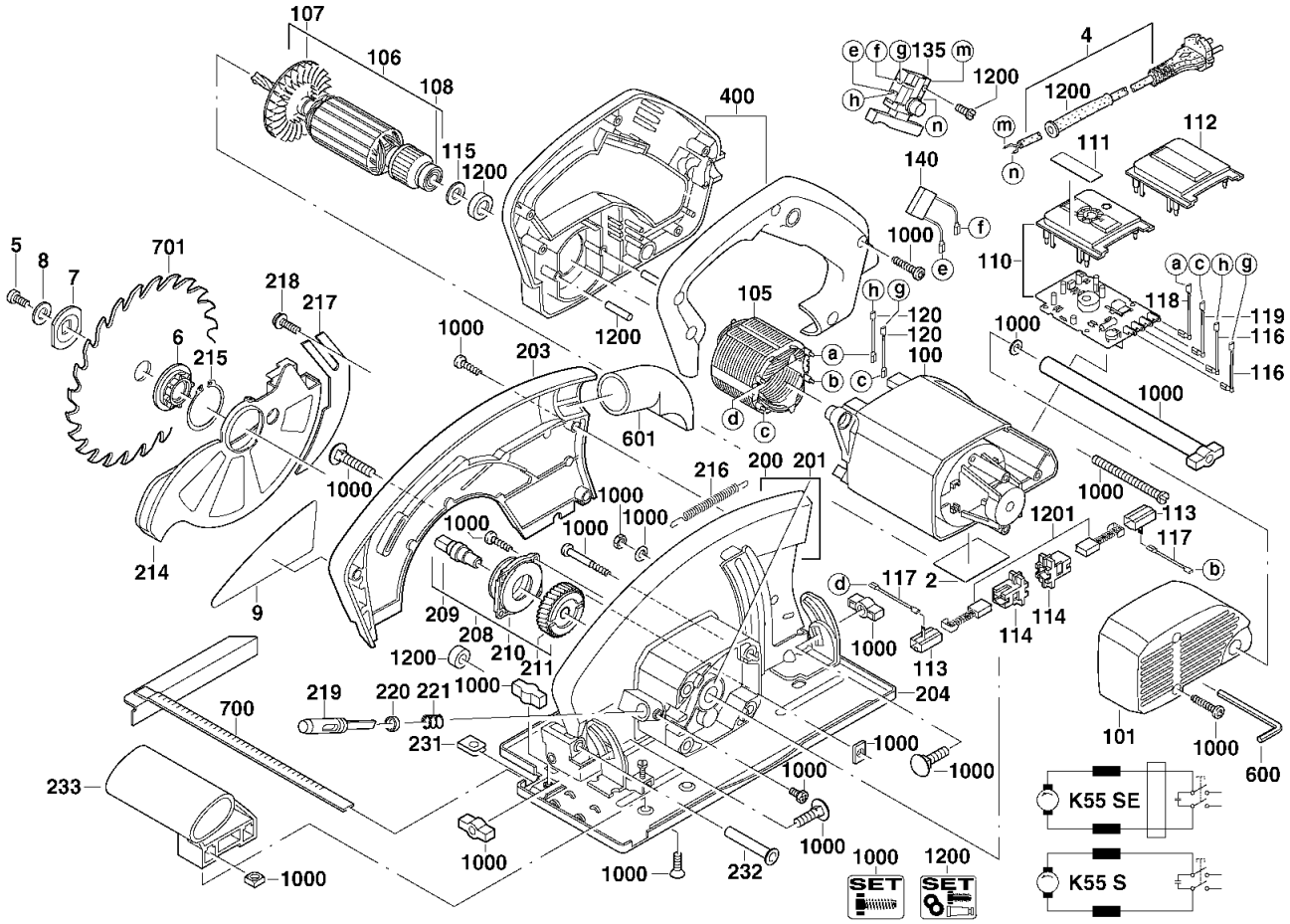

Pos	Index	Menge	Artikel-Nr.	Benennung
0203	abcdefgh.....	1	4931327732	SCHUTZHAUBENDECK
0204	abcdefgh.....	1	4931327726	BODENPLATTE
0208	abcdefgh.....	1	4931327756	ANTRIEB
0209	abcdefgh.....	1	4931327773	SAEGESPINDEL
0210	abcdefgh.....	1	4931327712	TRAEGER
0211	abcdefgh.....	1	4931327717	ZAHNRAD
0214	abcdefgh.....	1	4931327716	SAEGESCHUTZ
0215	abcdefgh.....	1	4931623071	RING
0216	abcdefgh.....	1	4931276954	FEDER
0217	abcdefgh.....	1	4931327718	SPALTKEIL
0218	abcdefgh.....	1	4931327783	SICHERUNGSSCHRAU
0219	abcdefgh.....	1	4931338604	ARRETIERBOLZEN
0220	abcdefgh.....	1	4931303817	DICHTUNG
0221	abcdefgh.....	1	4931303788	DRUCKFEDER
0231	abcdefgh.....	1	4931259175	DRUCKBLECH
0232	abcdefgh.....	1	4931303786	ROHRNIET
0233	abcdefgh.....	1	4931346578	GRIFF
0400	abcdefgh.....	1	4931327872	GRIFF
0600	abcdefgh.....	1	4931616068	SKT-STIFTSCHLUESSE
0601	abcdefgh.....	1	4931327755	UMLENKSTUTZEN
0700	abcdefgh.....	1	4932276288	PARALLELANSCHLAG
0701	abcdefgh.....	1	4932327949	KREISSAEGEBLATT

Pos	Index	Menge	Artikel-Nr.	Benennung
1000	abcdefgh.....	1	4931330872	VERBINDUNGSTEIL
1200	abcdefgh.....	1	4931330874	WARTUNGSSET
1201	abcdefgh.....	1	4931301359	KOHLEBUERSTE

Instandsetzung/Änderung und Prüfung von Elektrowerkzeugen sind fachgerecht durchzuführen. Die Sicherheitsvorschriften nach DIN/VDE/CEE/ANFOR und weitere in den einzelnen Ländern gültige Vorschriften sind einzuhalten.

wmv-dresden.de