A & M Electric Tools

Ind	Erz.-Nr.	Typ	Spannung	Land
a	4000354008	JSEP500	220-240V	IN2
b	4000354340	JSEP500	220-240V	AS
c	4000346679	JSEP500	110-120V	IN1
d	4000346189	STEP500	110V	ROK

Stichsägen

Atlas Copco

JSEP500

STEP 500

Explo-Nr.	Version	Datum	Seite
4926 3540 10	0004	12.09.97	1/2

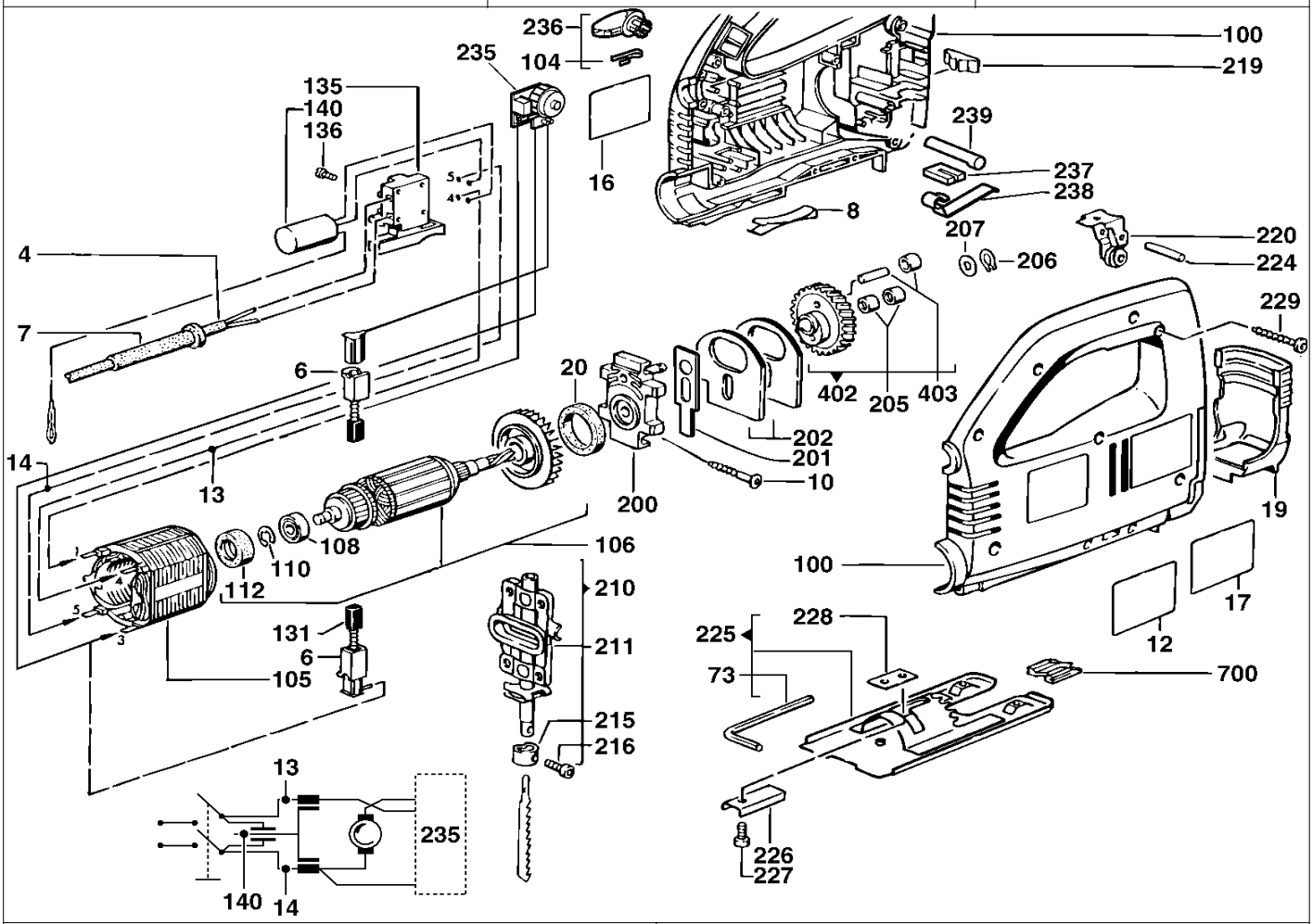

Pos	Index	Menge	Artikel-Nr.	Benennung
0004	ab	1	4931623131	ANSCHLUSSLEITUNG
0004	..cd	1	4931323122	ANSCHLUSSLEITUNG
0006	abcd	2	4931315039	BUERSTENHALTER
0007	abcd	1	4931206687	KABELSCHUTZSCHLAU
0008	abcd	1	4931330304	FEDER
0010	abcd	2	4931622522	SCHRAUBE
0012	a	1	4931354012	LEISTUNGSSCHILD
0012	.b	1	4931354343	LEISTUNGSSCHILD
0012	..c	1	4931346682	LEISTUNGSSCHILD
0013	abcd	1	4931253752	LEITUNG
0014	abcd	1	4931622988	LEITUNG
0016	abc	1	4931355135	TYPENSCHILD
0016	...d	1	4931330115	TYPENSCHILD
0017	abc	1	4931330116	SAEGETABELLE
0019	abcd	1	4931330067	STAUBKAPPE
0020	abcd	1	4931311439	FILZRING
0073	abcd	1	4931606738	SCHLUESSEL
0100	abcd	1	4931346157	GEHAEUSE
0104	abcd	1	4931300235	BLATTFEDER
0105	ab	1	4931365064	FELD
0105	..cd	1	4931364086	FELD
0106	ab	1	4931330636	ANKER
0106	..c	1	4931361370	ANKER
0106	...d	1	4931361370	ANKER
0108	abcd	1	4931902888	KUGELLAGER
0110	abcd	1	4931621834	SCHEIBE
0112	abcd	1	4931306351	GUMMIBUCHSE
0131	ab	1	4931361733	KOHLEBUERSTEN-SET
0131	..cd	1	4931392583	KOHLEBUERSTEN-SET
0135	abcd	1	4931330061	SCHALTER
0136	abcd	2	4931621772	SCHRAUBE
0140	a..d	1	4931271718	KONDENSATOR
0200	abcd	1	4931330884	LAGERBRUECKE
0201	abcd	1	4931330048	SCHWINGE
0202	abcd	2	4931330483	AUSGLEICHGEWICHT
0205	abcd	2	4931219422	NADELLAGER
0206	abcd	1	4931605092	RING
0207	abcd	1	4931621830	SCHEIBE
0210	abcd	1	4931330853	STOESSEL
0211	abcd	1	4931330164	STOESSEL
0215	abcd	1	4931300055	STOESSELBUND
0216	abcd	1	4931300699	SCHRAUBE
0219	abcd	1	4931330474	BLATTFEDER
0220	abcd	1	4931330051	HALTER

Instandsetzung/Änderung und Prüfung von Elektrowerkzeugen sind fachgerecht durchzuführen. Die Sicherheitsvorschriften nach DIN/VDE/CEE/ANFOR und weitere in den einzelnen Ländern gültige Vorschriften sind einzuhalten.

wmv-dresden.de

A & M Electric Tools

Ind	Erz.-Nr.	Typ	Spannung	Land
a	4000354008	JSEP500	220-240V	IN2
b	4000354340	JSEP500	220-240V	AS
c	4000346679	JSEP500	110-120V	IN1
d	4000346189	STEP500	110V	ROK

Stichsägen

Atlas Copco

JSEP500

STEP 500

Explo-Nr.	Version	Datum	Seite
4926 3540 10	0004	12.09.97	2/2

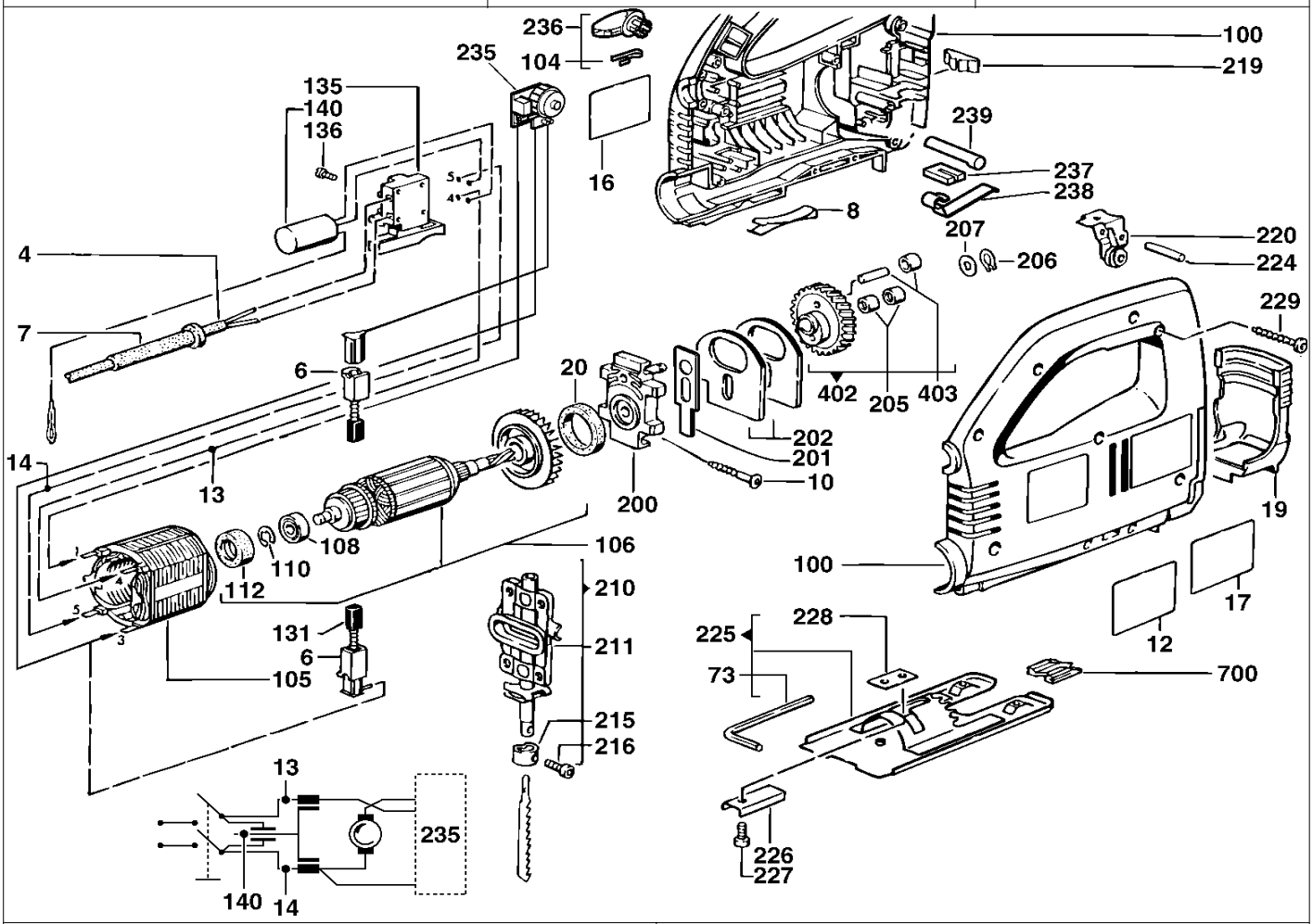

Pos	Index	Menge	Artikel-Nr.	Benennung
0224	abcd.....	1	4931621888	SPANNSTIFT
0225	abcd.....	1	4931375233	BODENPLATTE
0226	abcd.....	1	4931300395	DRUCKSTUECK
0227	abcd.....	1	4931606842	SCHRAUBE
0228	abcd.....	1	4931330130	MUTTER
0229	a.....	9	4931618253	SCHRAUBE
0229	.bcd.....	9	4931618253	SCHRAUBE
0235	ab.....	1	4931335605	LEITERPLATTE
0235	..cd.....	1	4931340290	LEITERPLATTE
0236	abcd.....	1	4931330135	SCHALTGRIFF
0237	abcd.....	1	4931330136	FILZDICHTUNG
0238	abcd.....	1	4931330163	FEDER
0239	abcd.....	1	4931381103	SCHALTBOLZEN
0402	abcd.....	1	4931361385	ZAHNRAD
0403	abcd.....	1	4931361386	REPARATURSATZ
0700	abcd.....	1	4932367436	SPANREISSSCHUTZ

Pos | Index | Menge | Artikel-Nr. | Benennung

Instandsetzung/Änderung und Prüfung von Elektrowerkzeugen sind fachgerecht durchzuführen. Die Sicherheitsvorschriften nach DIN/VDE/CEE/ANFOR und weitere in den einzelnen Ländern gültige Vorschriften sind einzuhalten.

wmv-dresden.de