A & M Electric Tools

Ind	Erz.-Nr.	Typ	Spannung	Land
a	4000364628	DE16RD	230-240V	IN2

Bohrmaschinen

Atlas Copco

DE16RD

Explo-Nr.	Version	Datum	Seite
4926 3648 64	0005	26.01.01	1/2

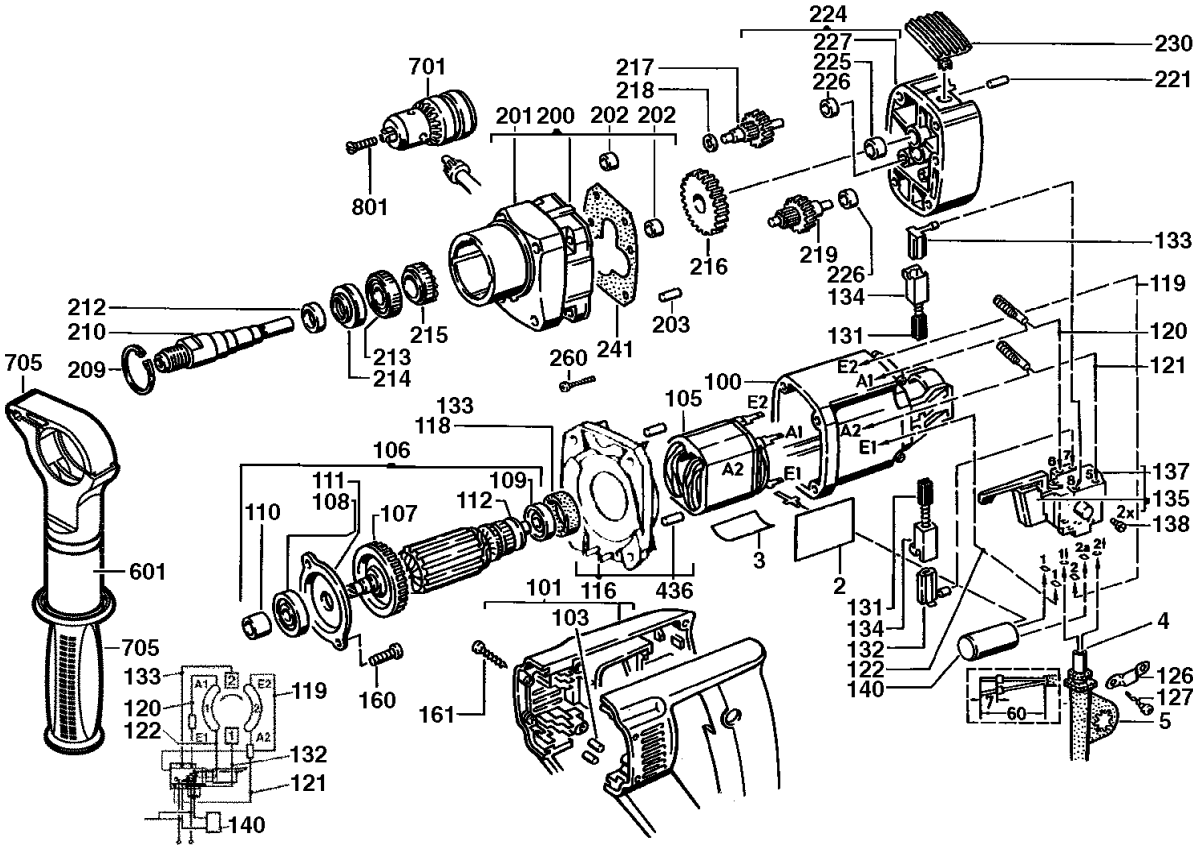

Pos	Index	Menge	Artikel-Nr.	Benennung
0002	a	2	4931355135	TYPENSCHILD
0003	a	1	4931364626	LEISTUNGSSCHILD
0004	a	1	4931622543	ANSCHLUSSLEITUNG
0005	a	1	4931267515	KABELSCHUTZSCHLAU
0100	a	1	4931320769	GEHAEUSE
0101	a	1	4931364623	HANDGRIFF
0103	a	2	4931244948	NIEDERHALTER
0105	a	1	4931301856	FELD
0106	a	1	4931364621	ANKER
0107	a	1	4931302487	VENTILATOR
0108	a	1	4931368037	RILLENKUGELLAGER
0109	a	1	4931901253	KUGELLAGER
0110	a	1	4931267945	DICHTBUECHSE
0111	a	1	4931267585	LAGERDECKEL
0112	a	1	4931319422	ISOLIERSCHEIBE
0116	a	1	4931344919	LUFTFUEHRUNGSRING
0118	a	1	4931254368	GUMMIBUCHSE
0119	a	1	4931622372	LEITUNG
0120	a	1	4931623847	DROSSEL
0121	a	1	4931623848	DROSSEL
0122	a	1	4931622371	LEITUNG
0126	a	1	4931256500	KABELSCHELLE
0127	a	2	4931622749	SCHRAUBE
0131	a	1	4931392583	KOHLEBUERSTEN-SET
0132	a	1	4931623849	BUERSTENHALTER
0133	a	1	4931623850	BUERSTENHALTER
0134	a	2	4931315039	BUERSTENHALTER
0135	a	1	4931364625	STEUERSCHALTER KO
0137	a	1	4931365334	SCHALTHEBEL
0138	a	2	4931621772	SCHRAUBE
0140	a	1	4931276760	KONDENSATOR
0160	a	2	4931612817	SCHRAUBE
0161	a	3	4931622748	SCHRAUBE
0200	a	1	4931307445	GETRIEBEKASTEN
0201	a	1	4931307179	GETRIEBEKASTEN
0202	a	2	4931219422	NADELLAGER
0203	a	2	4931615663	SPANNSTIFT
0209	a	1	4931890311	SPERRING
0210	a	1	4931307183	BOHRSPINDEL
0212	a	1	4931267415	HUELSE
0213	a	1	4931891058	KUGELLAGER
0214	a	1	4931267522	DICHTRING
0215	a	1	4931267571	SPINDELRATSCHE
0216	a	1	4931304742	BOHRSPINDELRAD

Instandsetzung/Änderung und Prüfung von Elektrowerkzeugen sind fachgerecht durchzuführen. Die Sicherheitsvorschriften nach DIN/VDE/CEE/ANFOR und weitere in den einzelnen Ländern gültige Vorschriften sind einzuhalten.

wmv-dresden.de

A & M Electric Tools

Ind	Erz.-Nr.	Typ	Spannung	Land
a	4000364628	DE16RD	230-240V	IN2

Bohrmaschinen

Atlas Copco

DE16RD

Explo-Nr.	Version	Datum	Seite
4926 3648 64	0005	26.01.01	2/2

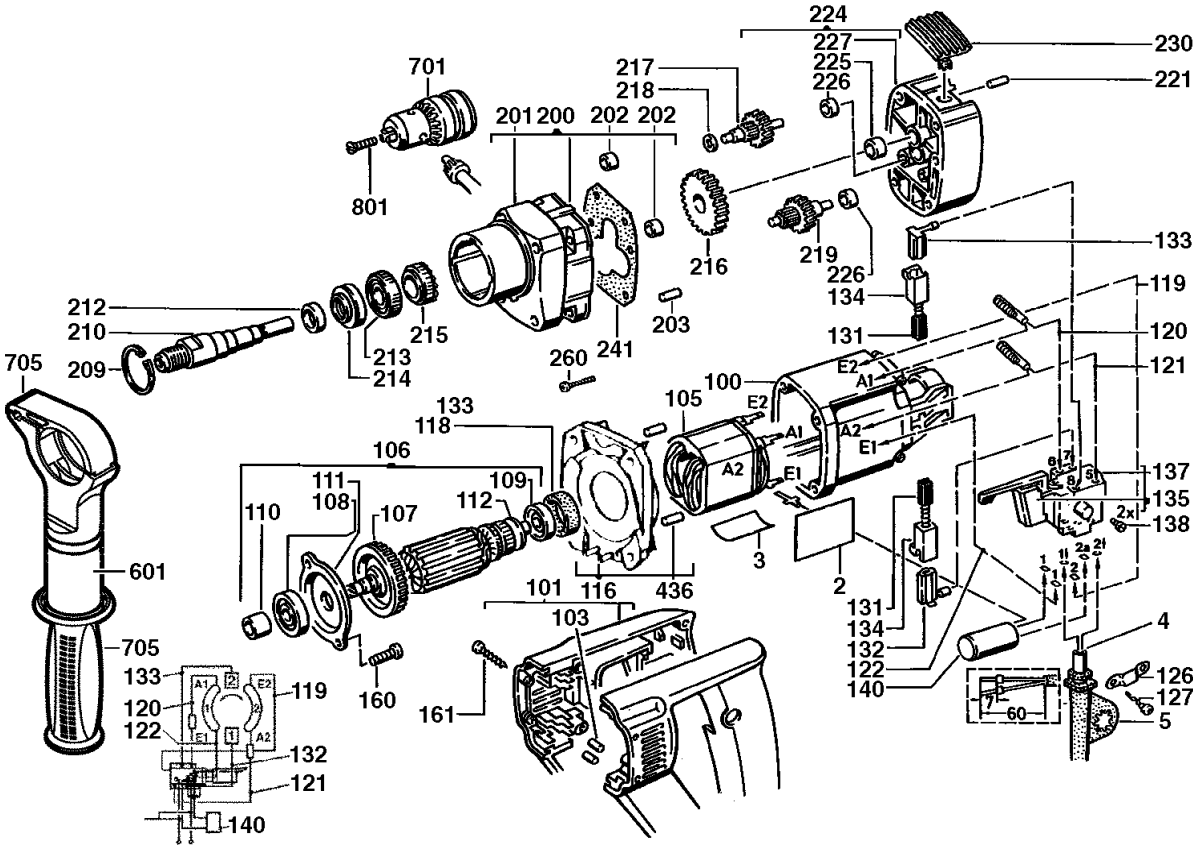

Pos	Index	Menge	Artikel-Nr.	Benennung
0217	a.....	1	4931307184	VORGELEGE
0218	a.....	1	4931621715	SCHEIBE
0219	a.....	1	4931307187	VORGELEGE
0221	a.....	1	4931621770	SPANNSTIFT
0224	a.....	1	4931307446	LAGERSCHILD
0225	a.....	1	4931886477	SINTERLAGER
0226	a.....	2	4931219422	NADELLAGER
0227	a.....	1	4931328153	LAGERSCHILDISOL.
0230	a.....	1	4931267591	KAPPE
0241	a.....	1	4931307190	DICHTUNG
0260	a.....	4	4931618253	SCHRAUBE
0436	a.....	2	4931244948	NIEDERHALTER
0601	a.....	1	4931364868	VERLAENGERUNGSHU
0701	a.....	1	4932267980	ZAHNKR. BOHRFUTTER
0705	a.....	1	4932373725	HANDGRIFF
0801	a.....	1	4931319990	SCHRAUBE

Pos	Index	Menge	Artikel-Nr.	Benennung

Instandsetzung/Änderung und Prüfung von Elektrowerkzeugen sind fachgerecht durchzuführen. Die Sicherheitsvorschriften nach DIN/VDE/CEE/ANFOR und weitere in den einzelnen Ländern gültige Vorschriften sind einzuhalten.

wmv-dresden.de