A & M Electric Tools

Ind	Erz.-Nr.	Typ	Spannung	Land
a	4000353439	D10N	230V	IN2
b	4000349675	D10N	120V	IN1
c	4000343226	D10	220V	IN2
d	4000343755	D10	110V	ROK
e	4000343761	D10	220V	ROK
f	4000356327	D10N	220-240V	IN2

Bohrmaschinen

Atlas Copco

D10

D10 N

Explo-Nr.	Version	Datum	Seite
4926 3534 41	0001	05.07.00	1/2

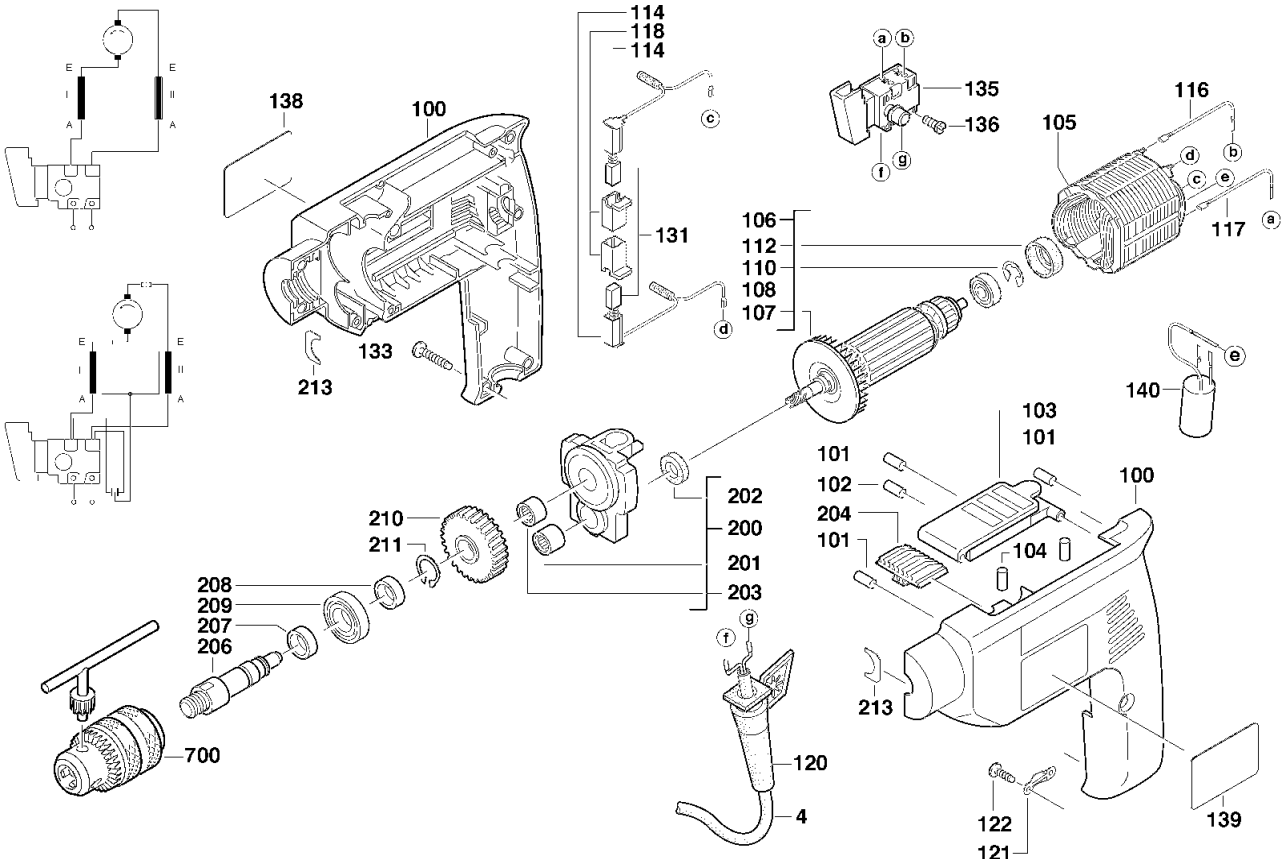

Pos	Index	Menge	Artikel-Nr.	Benennung
0004	a	1	4931622543	ANSCHLUSSLEITUNG
0004	.b.d	1	4931623997	ANSCHLUSSLEITUNG
0004	..c.ef	1	4931623131	ANSCHLUSSLEITUNG
0100	abcdef	1	4931324418	GEHAEUSE
0101	abcdef	3	4931272961	NIEDERHALTER
0102	abcdef	1	4931271824	NIEDERHALTER
0103	abcdef	1	4931320192	ABDECKKAPPE
0104	abcdef	5	4931307423	NIEDERHALTER
0105	a.c.ef	1	4931357098	FELD
0105	.b.d	1	4931364086	FELD
0106	a.c.ef	1	4931320894	ANKER
0106	.b.d	1	4931324883	ANKER
0107	abcdef	1	4931306153	VENTILATOR
0108	abcdef	1	4931902888	KUGELLAGER
0110	abcdef	1	4931621834	SCHEIBE
0112	abcdef	1	4931306351	GUMMIBUCHSE
0114	a	2	4931622502	BUERSTENHALTER
0114	.bcdef	2	4931622509	BUERSTENHALTER
0116	abcdef	1	4931253728	LEITUNG
0117	abcdef	1	4931253698	LEITUNG
0118	abcdef	2	4931314710	BUERSTENH.-ISOLAT.
0120	a.c.ef	1	4931267515	KABELSCHUTZSCHLAU
0120	.b.d	1	4931310319	KABELSCHUTZSCHLAU
0121	abcdef	1	4931256500	KABELSCHELLE
0122	abcdef	2	4931620030	SCHRAUBE
0131	a.c.ef	1	4931320626	KOHLEBUERSTE
0131	.b.d	1	4931314708	KOHLEBUERSTE
0133	abcdef	10	4931618253	SCHRAUBE
0135	abcdef	1	4931334536	SCHALTER
0136	abcdef	2	4931621772	SCHRAUBE
0138	a	1	4931353443	LEISTUNGSSCHILD
0138	.b	1	4931349678	LEISTUNGSSCHILD
0138	..c	1	4931343230	LEISTUNGSSCHILD
0138	.....f	1	4931356324	LEISTUNGSSCHILD
0139	ab...f	1	4931355135	TYPENSCHILD
0139	..cde	1	4931343229	TYPENSCHILD
0140	a	1	4931622364	KONDENSATOR
0200	abcdef	1	4931320178	STEG
0201	abcdef	1	4931943567	NADELLAGER
0202	abcdef	1	4931320621	FILZRING
0203	abcdef	1	4931219424	NADELLAGER
0204	abcdef	1	4931320198	ABDECKKAPPE
0206	abcdef	1	4931320176	BOHRSPINDEL
0207	abcdef	1	4931301347	HUELSE

Instandsetzung/Änderung und Prüfung von Elektrowerkzeugen sind fachgerecht durchzuführen. Die Sicherheitsvorschriften nach DIN/VDE/CEE/ANFOR und weitere in den einzelnen Ländern gültige Vorschriften sind einzuhalten.

wmv-dresden.de

A & M Electric Tools

Ind	Erz.-Nr.	Typ	Spannung	Land
a	4000353439	D10N	230V	IN2
b	4000349675	D10N	120V	IN1
c	4000343226	D10	220V	IN2
d	4000343755	D10	110V	ROK
e	4000343761	D10	220V	ROK
f	4000356327	D10N	220-240V	IN2

Ind	Erz.-Nr.	Typ	Spannung	Land

Bohrmaschinen

Atlas Copco

D10

D10 N

Explo-Nr.	Version	Datum	Seite
4926 3534 41	**0001**	**05.07.00**	**2/2**

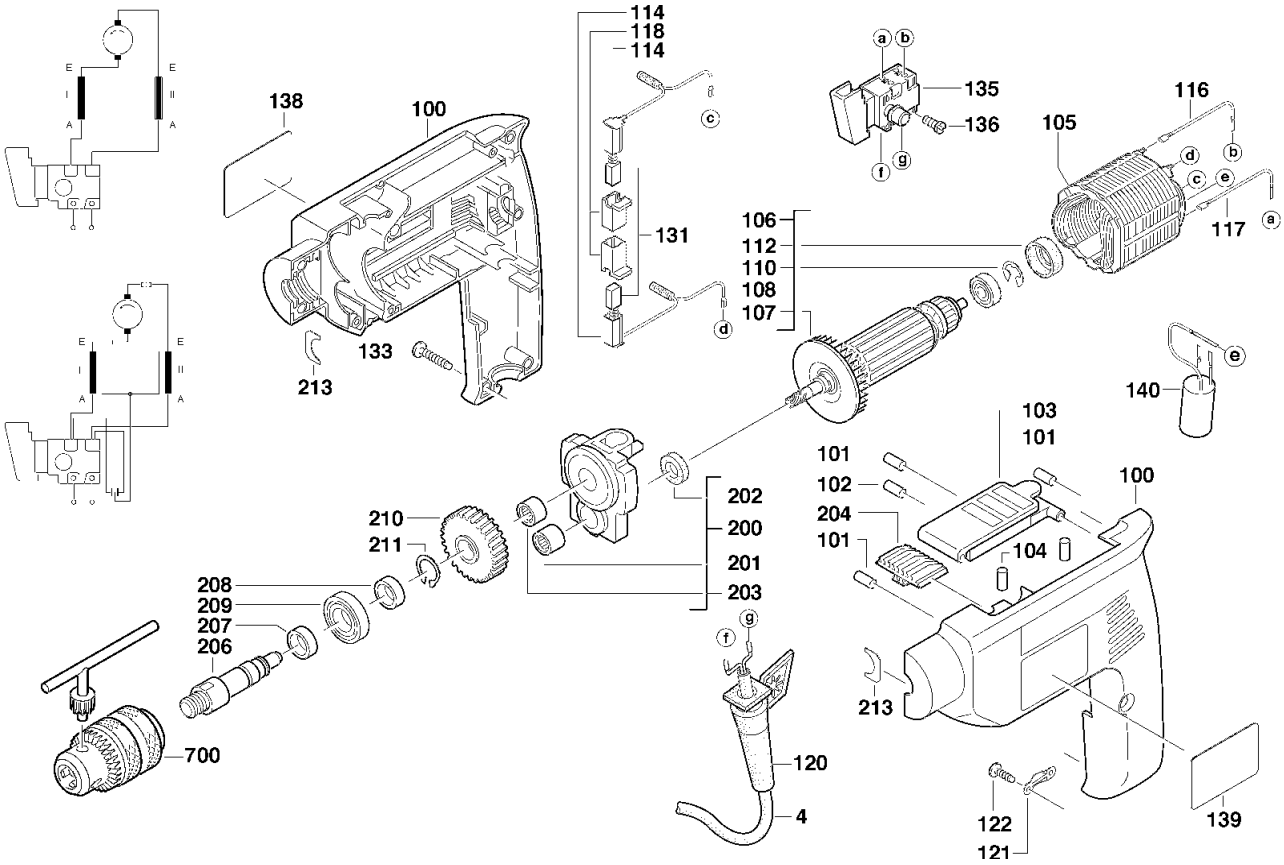

Pos	Index	Menge	Artikel-Nr.	Benennung
0208	abcdef.....	1	4931324482	HUELSE
0209	abcdef.....	1	4931901241	KUGELLAGER
0210	abcdef.....	1	4931310765	ZAHNRAD
0211	abcdef.....	1	4931605142	RING
0213	abcdef.....	2	4931306304	FILZLASCHE
0700	abcde.....	1	4932219667	ZAHNKR. BOHRFUTTER
7001	abcde.....	1	4932221378	BOHRFUTT.SCHLUESS

Pos	Index	Menge	Artikel-Nr.	Benennung

Instandsetzung/Änderung und Prüfung von Elektrowerkzeugen sind fachgerecht durchzuführen. Die Sicherheitsvorschriften nach DIN/VDE/CEE/ANFOR und weitere in den einzelnen Ländern gültige Vorschriften sind einzuhalten.

wmv-dresden.de