# A & M Electric Tools

| Ind | Erz.-Nr. | Typ | Spannung | Land |
|---|---|---|---|---|
| a | 4000396039 | BH22E | 220-240V | IN2 |
| b | 4000396089 | BH24E | 220V | ROK |

## Bohrhämmer

**AEG**

**BH 22 E**

**BH 24 E**

| Explo-Nr. | Version | Datum | Seite |
|---|---|---|---|
| 4926 3960 40 | 0002 | 22.02.05 | 1/2 |

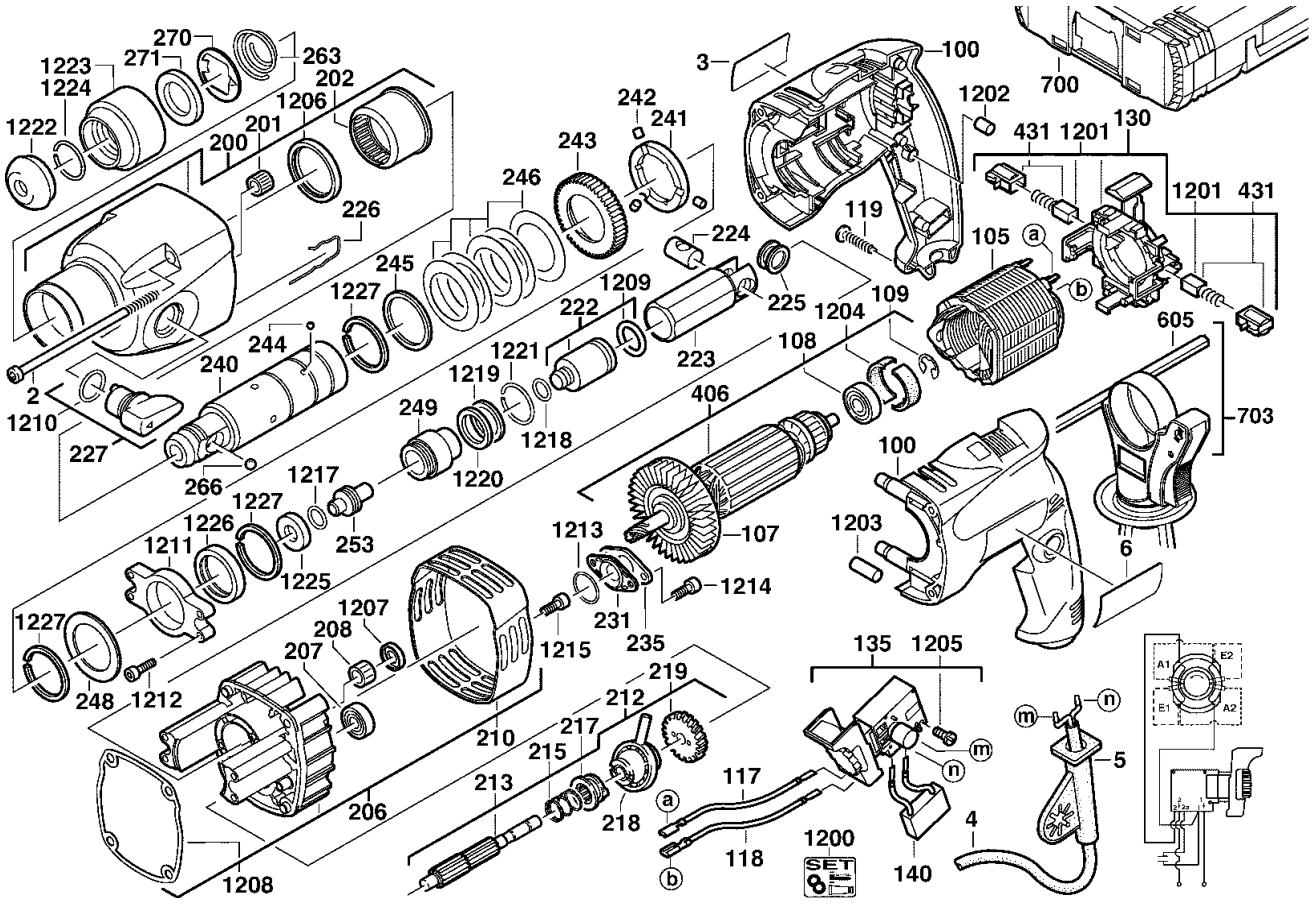


| Pos | Index | Menge | Artikel-Nr. | Benennung |
|---|---|---|---|---|
| 0002 | ab | 4 | 4931331734 | SCHRAUBE |
| 0003 | a | 1 | 4931396043 | LEISTUNGSSCHILD |
| 0003 | .b | 1 | 4931396093 | LEISTUNGSSCHILD |
| 0004 | ab | 1 | 4931302112 | ANSCHLUSSLEITUNG |
| 0005 | ab | 1 | 4931374149 | KABELSCHUTZSCHLAU |
| 0006 | a | 1 | 4931624317 | FIRMENSCHILD |
| 0006 | .b | 2 | 4931624317 | FIRMENSCHILD |
| 0100 | ab | 1 | 4931365063 | GEHAEUSE |
| 0105 | ab | 1 | 4931374623 | FELD |
| 0107 | ab | 1 | 4931330633 | VENTILATOR |
| 0108 | ab | 1 | 4931624169 | KUGELLAGER |
| 0109 | ab | 1 | 4931621834 | SCHEIBE |
| 0117 | ab | 1 | 4931253700 | LEITUNG |
| 0118 | ab | 1 | 4931253700 | LEITUNG |
| 0119 | ab | 5 | 4931618253 | SCHRAUBE |
| 0130 | ab | 1 | 4931374498 | STELLRING |
| 0135 | a | 1 | 4931372529 | STEUERSCHALTER KO |
| 0135 | .b | 1 | 4931357192 | SCHALTER |
| 0140 | ab | 1 | 4931311062 | KONDENSATOR |
| 0200 | ab | 1 | 4931386048 | GETRIEBEKASTEN |
| 0201 | ab | 1 | 4931933756 | NADELLAGER |
| 0202 | ab | 1 | 4931365065 | NADELHUELSE |
| 0206 | ab | 1 | 4931384384 | LAGERSCHILD |
| 0207 | ab | 1 | 4931623951 | KUGELLAGER |
| 0208 | ab | 1 | 4931219424 | NADELLAGER |
| 0210 | ab | 1 | 4931384921 | LAGERSCHILDISOL. |
| 0212 | ab | 1 | 4931365015 | VORGELEGE |
| 0213 | ab | 1 | 4931365010 | VORGELEGEWELLE |
| 0215 | ab | 1 | 4931365058 | FEDER |
| 0217 | ab | 1 | 4931365012 | KUPPLUNGSHUELSE |
| 0218 | ab | 1 | 4931365013 | TAUMELTRIEB |
| 0219 | ab | 1 | 4931365014 | VORGELEGERAD |
| 0222 | ab | 1 | 4931365028 | SCHLAGKOERPER |
| 0223 | ab | 1 | 4931365029 | ZYLINDER |
| 0224 | ab | 1 | 4931365056 | ZYLINDERBOLZEN |
| 0225 | ab | 2 | 4931365112 | SCHEIBE |
| 0226 | ab | 1 | 4931365047 | SICHERUNGSSCHEIBE |
| 0227 | ab | 1 | 4931374856 | SCHALTGRIFF |
| 0231 | ab | 1 | 4931365051 | LAGERDECKEL |
| 0235 | ab | 1 | 4931365135 | BRILLE |
| 0240 | a | 1 | 4931374258 | SPINDELHUELSE |
| 0240 | .b | 1 | 4931374258 | SPINDELHUELSE |
| 0241 | ab | 1 | 4931392751 | KUPPLUNGSSCHEIBE |
| 0242 | ab | 3 | 4931365057 | ZYLINDERBOLZEN |

Instandsetzung/Änderung und Prüfung von Elektrowerkzeugen sind fachgerecht durchzuführen. Die Sicherheitsvorschriften nach DIN/VDE/CEE/ANFOR und weitere in den einzelnen Ländern gültige Vorschriften sind einzuhalten.

wmv-dresden.de

# A & M Electric Tools

| Ind | Erz.-Nr. | Typ | Spannung | Land |
|---|---|---|---|---|
| a | 4000396039 | BH22E | 220-240V | IN2 |
| b | 4000396089 | BH24E | 220V | ROK |

## Bohrhämmer

**AEG**

**BH 22 E**

**BH 24 E**

| Explo-Nr. | Version | Datum | Seite |
|---|---|---|---|
| 4926 3960 40 | 0002 | 22.02.05 | 2/2 |

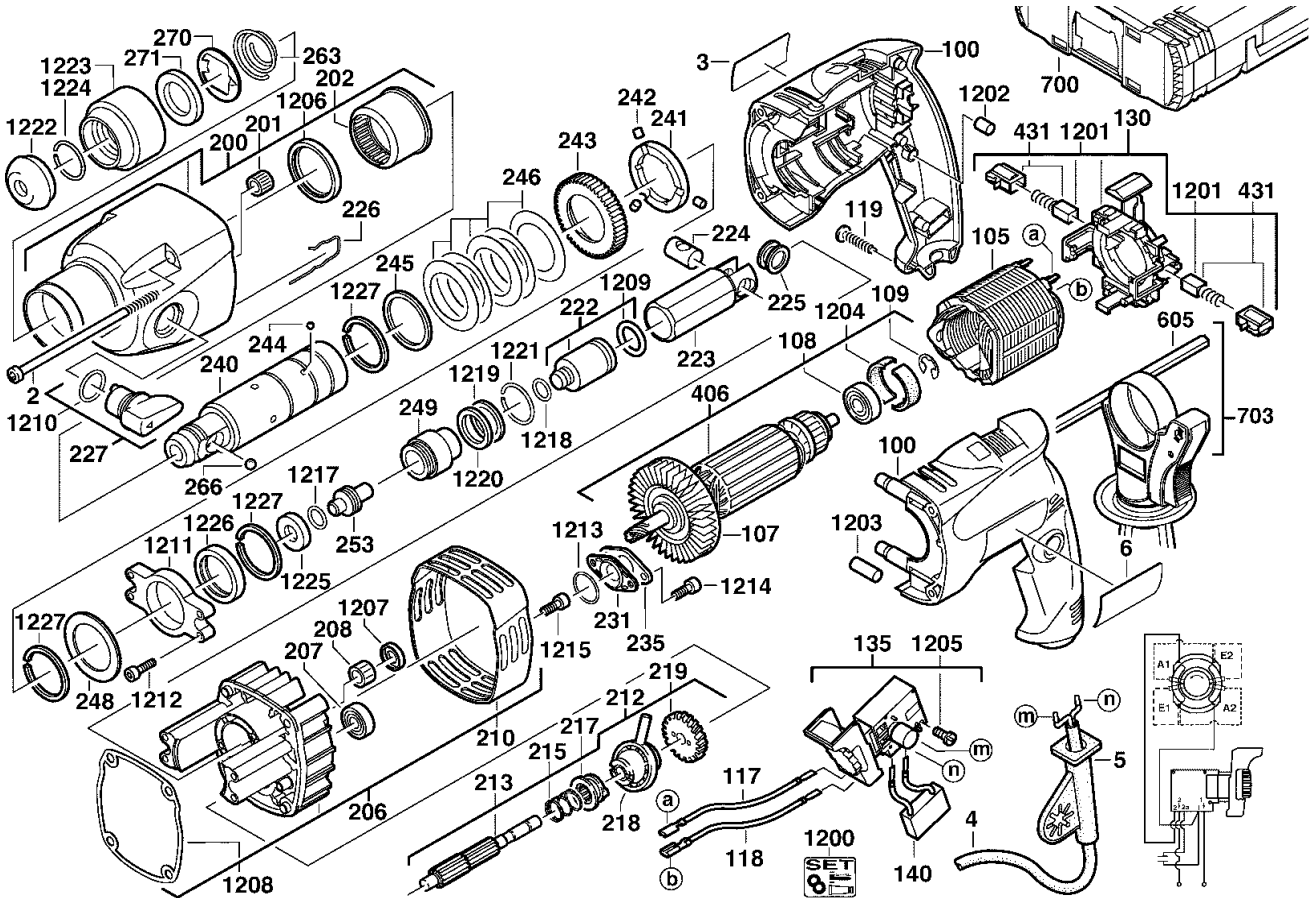


| Pos | Index | Menge | Artikel-Nr. | Benennung |
|---|---|---|---|---|
| 0243 | ab | 1 | 4931392489 | SPINDELRAD |
| 0244 | ab | 3 | 4931944281 | KUGEL |
| 0245 | ab | 1 | 4931623234 | SCHEIBE |
| 0246 | ab | 5 | 4931365066 | TELLERFEDER |
| 0248 | ab | 1 | 4931623199 | SCHEIBE |
| 0249 | ab | 1 | 4931365136 | HUELSE |
| 0253 | ab | 1 | 4931365034 | DOEPPER |
| 0263 | ab | 1 | 4931343128 | DRUCKFEDER |
| 0266 | ab | 1 | 4931911572 | KUGEL |
| 0270 | ab | 1 | 4931343127 | STUETZBLECH |
| 0271 | ab | 1 | 4931343126 | HALTERING |
| 0406 | ab | 1 | 4931365911 | ANKER |
| 0431 | ab | 1 | 4931392563 | KOHLEBUERSTEN-SET |
| 0605 | ab | 1 | 4931384434 | TIEFENANSCHLAG |
| 0700 | ab | 1 | 4932373214 | TRANSPORTKOFFER |
| 0703 | ab | 1 | 4932373725 | HANDGRIFF |
| 1200 | ab | 1 | 4931365910 | WARTUNGSSET |
| 1201 | ab | 1 | 4931392604 | KOHLEBUERSTEN-SET |
| 1202 | ab | 1 | 4931271824 | NIEDERHALTER |
| 1203 | ab | 1 | 4931307423 | NIEDERHALTER |
| 1204 | ab | 1 | 4931392373 | GUMMIFEDER |
| 1205 | ab | 2 | 4931621772 | SCHRAUBE |
| 1206 | ab | 1 | 4931623885 | DICHTRING |
| 1207 | ab | 1 | 4931623700 | DICHTRING |
| 1208 | ab | 1 | 4931379289 | DICHTUNG |
| 1209 | ab | 1 | 4931360319 | DICHTRING |
| 1210 | ab | 1 | 4931920948 | O-RING |
| 1211 | ab | 1 | 4931365032 | SINTERLAGER |
| 1212 | ab | 4 | 4931623886 | SCHRAUBE |
| 1213 | ab | 1 | 4931623833 | O-RING |
| 1214 | ab | 2 | 4931267225 | SCHRAUBE |
| 1215 | ab | 1 | 4931374073 | SCHRAUBE |
| 1217 | ab | 1 | 4931623783 | O-RING |
| 1218 | ab | 1 | 4931623468 | RADIALDICHTRING |
| 1219 | ab | 1 | 4931622160 | SCHEIBE |
| 1220 | ab | 1 | 4931943504 | O-RING |
| 1221 | ab | 1 | 4931623860 | SPRENGRING |
| 1222 | ab | 1 | 4931343123 | KAPPE |
| 1223 | ab | 1 | 4931365054 | HUELSE |
| 1224 | ab | 1 | 4931623220 | SPRENGRING |
| 1225 | ab | 1 | 4931374728 | BREMSRING |
| 1226 | ab | 1 | 4931365188 | DAEMPFUNGSRING |
| 1227 | ab | 3 | 4931945764 | SPRENGRING |

Instandsetzung/Änderung und Prüfung von Elektrowerkzeugen sind fachgerecht durchzuführen. Die Sicherheitsvorschriften nach DIN/VDE/CEE/ANFOR und weitere in den einzelnen Ländern gültige Vorschriften sind einzuhalten.

wmv-dresden.de