A & M Electric Tools

Ind	Erz.-Nr.	Typ	Spannung	Land
a	4000342458	BE13R	230V	IN2
b	4000347129	BE13R	240V	GB2
c	4000347134	BE13R	110V	GB1
e	4000347737	BE13R	230V	CH2
f	4000347989	BE13R	220-230V	IN2
g	4000349913	BE13R	110-120V	IN1
h	4000356041	BE13R	240V	GB2
i	4000356046	BE13R	110V	GB1

Bohrmaschinen

Atlas Copco

BE 13 R

Explo-Nr.	Version	Datum	Seite
4926 3424 63	0004	28.06.00	1/2

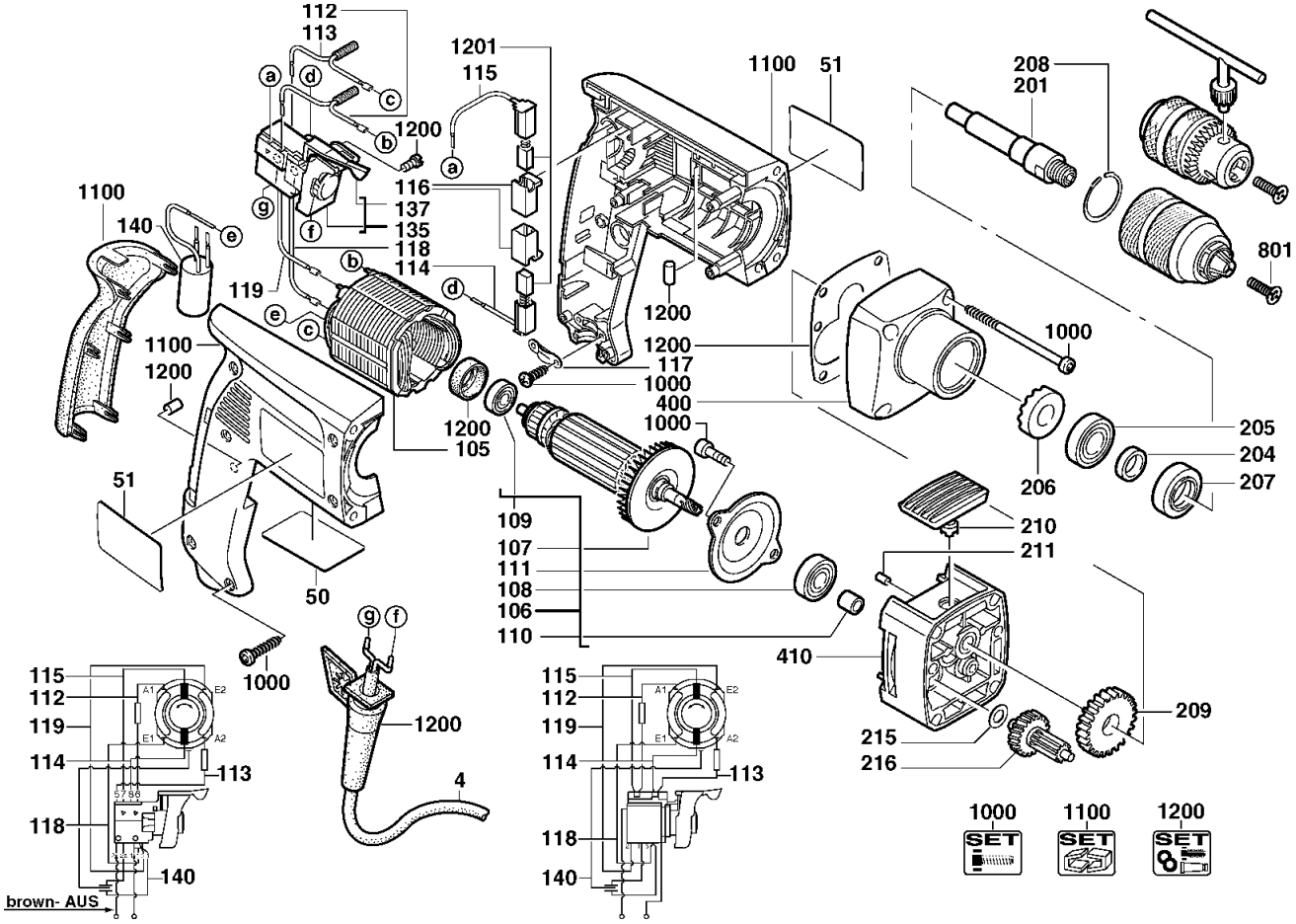

Pos	Index	Menge	Artikel-Nr.	Benennung
0004	a	1	4931623113	ANSCHLUSSLEITUNG
0004	.bc...hi	1	4931623172	ANSCHLUSSLEITUNG
0004	...e	1	4931623117	ANSCHLUSSLEITUNG
0004	....f	1	4931623858	ANSCHLUSSLEITUNG
0004	.....g	1	4931623368	ANSCHLUSSLEITUNG
0050	a	1	4931342461	LEISTUNGSSCHILD
0050	.b	1	4931347132	LEISTUNGSSCHILD
0050	..c	1	4931347137	LEISTUNGSSCHILD
0050	...e	1	4931347741	LEISTUNGSSCHILD
0050	....f	1	4931347992	LEISTUNGSSCHILD
0050	.....g	1	4931349918	LEISTUNGSSCHILD
0050	.....h	1	4931356044	LEISTUNGSSCHILD
0050	i	1	4931356049	LEISTUNGSSCHILD
0051	abc	2	4931355135	TYPENSCHILD
0051	...efghi	2	4931355135	TYPENSCHILD
0105	a..ef	1	4931310648	FELD
0105	.b....h	1	4931301856	FELD
0105	..c....i	1	4931372961	FELD
0105	.....g	1	4931372961	FELD
0106	ab.ef.h	1	4931339540	ANKER
0106	..c..g.i	1	4931344946	ANKER
0107	abcefghi	1	4931302487	VENTILATOR
0108	abcefghi	1	4931368037	RILLENKUGELLAGER
0109	abcefghi	1	4931901253	KUGELLAGER
0110	abcefghi	1	4931343243	BUECHSE
0111	abcefghi	1	4931267585	LAGERDECKEL
0112	ab.ef.h	1	4931623023	DROSSEL
0112	..c....i	1	4931623375	DROSSEL
0112	.....g	1	4931623369	LEITUNG
0113	ab.ef.h	1	4931622291	DROSSEL
0113	..c....i	1	4931623376	DROSSEL
0113	.....g	1	4931623370	LEITUNG
0114	ab.ef.h	1	4931271665	BUERSTENHALTER
0114	..c..g.i	1	4931623373	BUERSTENHALTER
0115	ab.ef.h	1	4931622292	BUERSTENHALTER
0115	..c..g.i	1	4931623374	BUERSTENHALTER
0116	abcefghi	2	4931315039	BUERSTENHALTER
0117	abcefghi	1	4931256500	KABELSCHELLE
0118	ab.ef.h	1	4931253699	KABEL
0118	..c..g.i	1	4931623371	LEITUNG
0119	ab.ef.h	1	4931622262	LEITUNG
0119	..c..g.i	1	4931623372	LEITUNG
0135	ab.ef.h	1	4931382377	STEUERSCHALTER KO
0135	..c..g.i	1	4931359574	SCHALTER

Instandsetzung/Änderung und Prüfung von Elektrowerkzeugen sind fachgerecht durchzuführen. Die Sicherheitsvorschriften nach DIN/VDE/CEE/ANFOR und weitere in den einzelnen Ländern gültige Vorschriften sind einzuhalten.

wmv-dresden.de

A & M Electric Tools

Ind	Erz.-Nr.	Typ	Spannung	Land
a	4000342458	BE13R	230V	IN2
b	4000347129	BE13R	240V	GB2
c	4000347134	BE13R	110V	GB1
e	4000347737	BE13R	230V	CH2
f	4000347989	BE13R	220-230V	IN2
g	4000349913	BE13R	110-120V	IN1
h	4000356041	BE13R	240V	GB2
i	4000356046	BE13R	110V	GB1

Ind	Erz.-Nr.	Typ	Spannung	Land

Bohrmaschinen

Atlas Copco

BE 13 R

Explo-Nr.	Version	Datum	Seite
4926 3424 63	0004	28.06.00	2/2

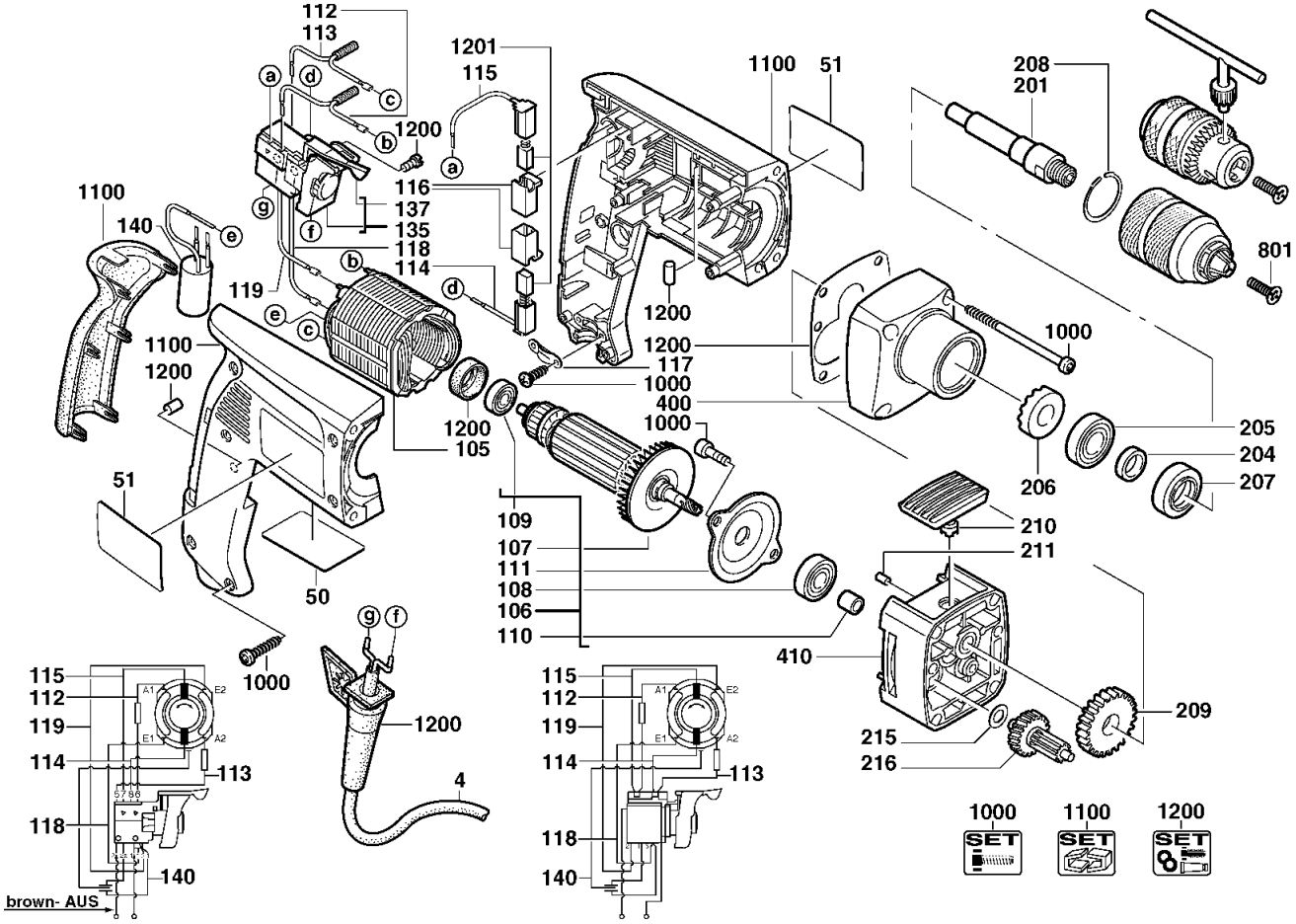

Pos	Index	Menge	Artikel-Nr.	Benennung
0137	a..ef.....	1	4931344836	SCHALTHEBEL
0137	.bc..ghi.....	1	4931344905	SCHALTHEBEL
0140	abcef.hi.....	1	4931622384	KONDENSATOR
0201	abcefghi.....	1	4931307183	BOHRSPINDEL
0204	abcefghi.....	1	4931267415	HUELSE
0205	abcefghi.....	1	4931891058	KUGELLAGER
0206	abcefghi.....	1	4931267571	SPINDELRATSCHE
0207	abcefghi.....	1	4931267522	DICHTRING
0208	abcefghi.....	1	4931890311	SPERRING
0209	abcefghi.....	1	4931304742	BOHRSPINDELRAD
0210	abcefghi.....	1	4931267591	KAPPE
0211	abcefghi.....	1	4931621770	SPANNSTIFT
0215	abcefghi.....	1	4931621715	SCHEIBE
0216	abcefghi.....	1	4931307196	VORGELEGE
0400	abcefghi.....	1	4931344896	GETRIEBEKASTEN
0410	abcefghi.....	1	4931344835	LAGERSCHILD
0801	....fg.....	1	4931319990	SCHRAUBE
1000	abcefghi.....	1	4931344833	SCHRAUBENSET
1100	abcefghi.....	1	4931343907	GEHAEUSE
1200	ab.ef.h.....	1	4931344832	WARTUNGSSET
1200	..c..g.i.....	1	4931344933	WARTUNGSSET
1201	ab.ef.h.....	1	4931361733	KOHLEBUERSTEN-SET

Pos	Index	Menge	Artikel-Nr.	Benennung
1201	..c..g.i.....	1	4931306842	KOHLEBUERSTE

Instandsetzung/Änderung und Prüfung von Elektrowerkzeugen sind fachgerecht durchzuführen. Die Sicherheitsvorschriften nach DIN/VDE/CEE/ANFOR und weitere in den einzelnen Ländern gültige Vorschriften sind einzuhalten.

wmv-dresden.de