A & M Electric Tools

Ind	Erz.-Nr.	Typ	Spannung	Land
a	4000390149	B4-1050	220V	IN2
b	4000390223	B4-1050	220V	AUS

Bohrmaschinen

AEG

B4-1050

Explo-Nr.	Version	Datum	Seite
4926 3901 52	**0004**	**19.04.04**	**1/2**

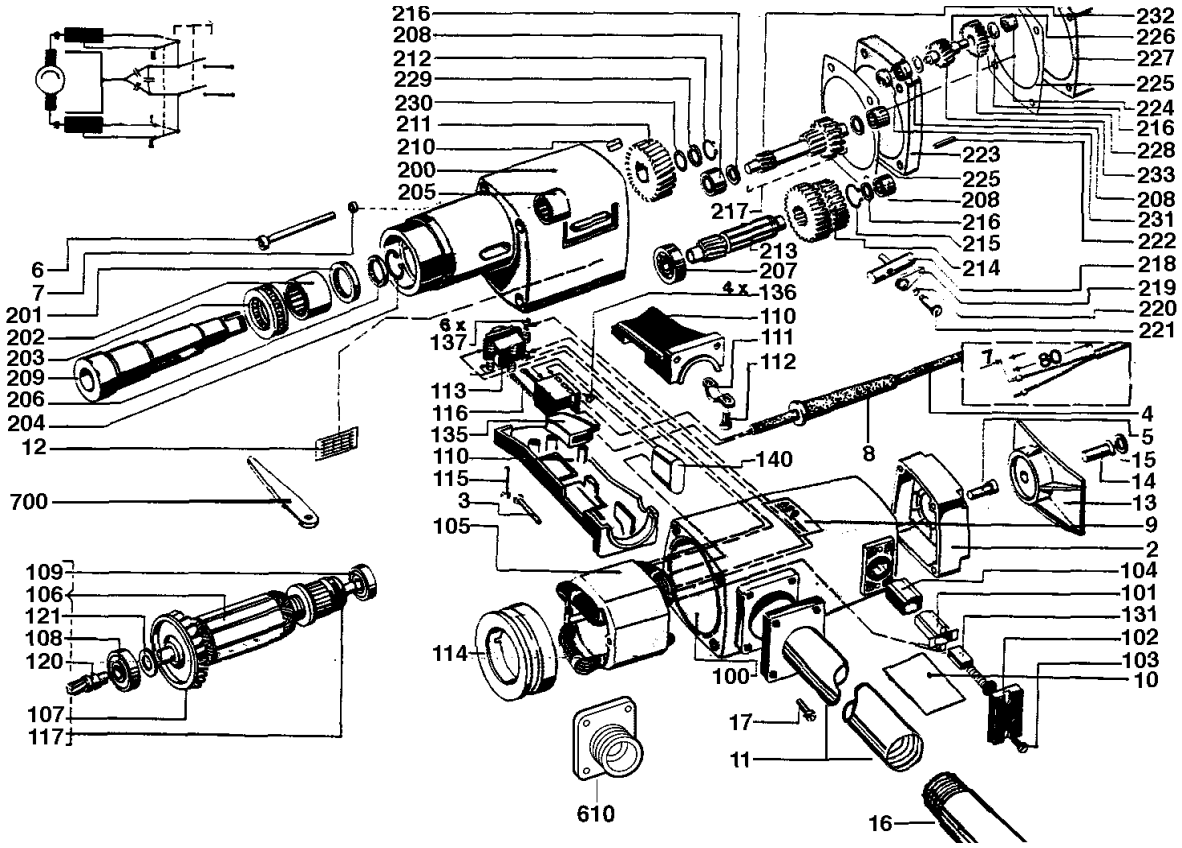

Pos	Index	Menge	Artikel-Nr.	Benennung
0002	ab	1	4931222476	GEHAEUSEKAPPE
0003	ab	4	4931606916	SCHRAUBE
0004	a	1	4931623148	ANSCHLUSSLEITUNG
0004	.b	1	4931623873	ANSCHLUSSLEITUNG
0005	ab	4	4931616793	SCHRAUBE
0006	ab	4	4931616680	SCHRAUBE
0007	ab	4	4931603768	RING
0008	ab	1	4931217556	KABELSCHUTZSCHLAU
0009	a	1	4931390155	LEISTUNGSSCHILD
0009	.b	1	4931390225	LEISTUNGSSCHILD
0010	ab	1	4931355127	TYPENSCHILD
0011	ab	1	4931380994	FLANSCH
0012	a	1	4931227871	ETIKETT
0012	.b	1	4931228524	DREHZAHLSCHILD
0013	ab	1	4931222619	BRUSTSCHILD
0014	ab	1	4931222621	SCHRAUBE
0015	ab	1	4931928997	O-RING
0016	ab	1	4931380949	HANDGRIFF
0017	ab	4	4931606881	SCHRAUBE
0100	ab	1	4931390159	MOTORGEHAEUSE
0101	ab	2	4931222529	BUERSTENHALTER
0102	ab	2	4931222532	BUERSTENHALTERKAP
0103	ab	4	4931618241	SCHRAUBE
0104	ab	2	4931232582	BUERSTENH.-ISOLAT.
0105	ab	1	4931229197	FELD
0106	ab	1	4931263053	ANKER
0107	ab	1	4931243281	VENTILATORFLUEGEL
0108	ab	1	4931622701	KUGELLAGER
0109	ab	1	4931624101	KUGELLAGER
0110	ab	1	4931222300	GRIFF
0111	ab	1	4931256500	KABELSCHELLE
0112	ab	2	4931620030	SCHRAUBE
0113	ab	1	4931328579	SCHALTER
0114	ab	1	4931218031	LUFTFUEHRUNGSRING
0115	ab	2	4931618253	SCHRAUBE
0116	ab	2	4931222574	VERBINDUNGSLEITUN
0117	ab	1	4931226193	ISOLIERSCHEIBE
0120	ab	1	4931263058	RITZEL
0121	ab	1	4931620042	SCHEIBE
0131	ab	1	4931248924	KOHLEBUERSTE
0135	ab	1	4931338807	SCHALTER
0136	ab	4	4931621425	SCHRAUBE
0137	ab	6	4931619166	SCHRAUBE
0140	ab	1	4931222575	KONDENSATOR

Instandsetzung/Änderung und Prüfung von Elektrowerkzeugen sind fachgerecht durchzuführen. Die Sicherheitsvorschriften nach DIN/VDE/CEE/ANFOR und weitere in den einzelnen Ländern gültige Vorschriften sind einzuhalten.

wmv-dresden.de

A & M Electric Tools

Ind	Erz.-Nr.	Typ	Spannung	Land
a	4000390149	B4-1050	220V	IN2
b	4000390223	B4-1050	220V	AUS

Bohrmaschinen

AEG

B4-1050

Explo-Nr.	Version	Datum	Seite
4926 3901 52	**0004**	**19.04.04**	**2/2**

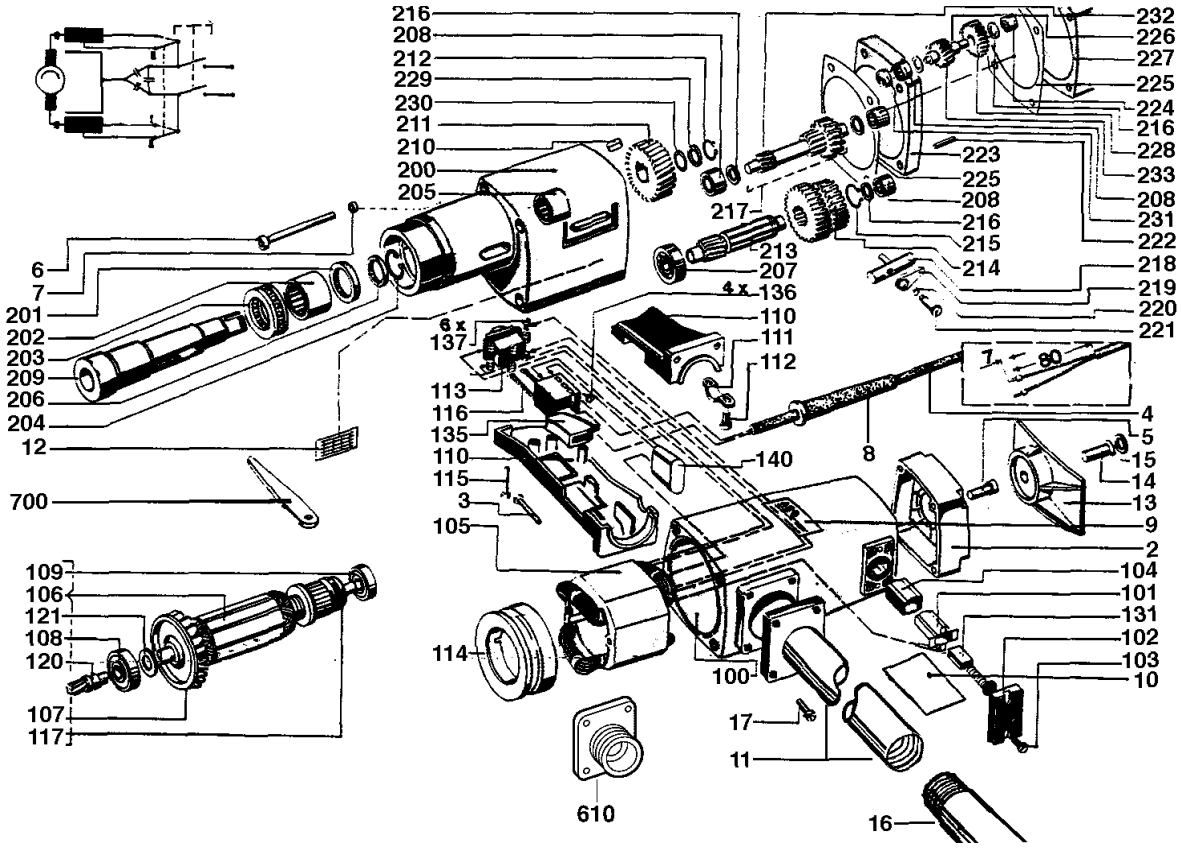

Pos	Index	Menge	Artikel-Nr.	Benennung
0200	ab	1	4931221957	GETRIEBEKASTEN
0201	ab	1	4931928554	DICHTRING
0202	ab	1	4931928527	NADELLAGER
0203	ab	1	4931928515	KUGELLAGER
0204	ab	1	4931942134	SPRENGRING
0205	ab	1	4931928530	NADELLAGER
0206	ab	1	4931928566	DICHTRING
0207	ab	1	4931928593	KUGELLAGER
0208	ab	3	4931805728	NADELLAGER
0209	ab	1	4931221711	BOHRSPINDEL
0210	ab	1	4931224742	PASSFEDER
0211	ab	1	4931221712	BOHRSPINDELRAD
0212	ab	1	4931605267	RING
0213	ab	1	4931221714	VORGELEGEWELLE
0214	ab	1	4931221722	ZWISCHENRAD
0215	ab	1	4931617301	SPERRING
0216	ab	5	4931939634	SCHEIBE
0217	ab	1	4931221723	VORGELEGE
0218	ab	1	4931223605	SCHALTWELLE
0219	ab	1	4931328580	SCHALTGRIFF
0220	ab	1	4931928821	SCHEIBE
0221	ab	1	4931616742	SCHRAUBE
0222	ab	1	4931600328	SPANNSTIFT
0223	ab	1	4931222046	LAGERSCHILD
0224	ab	2	4931928717	NADELLAGER
0225	ab	2	4931221850	DICHTUNG
0226	ab	1	4931222048	VORGELEGE
0227	ab	1	4931306640	LAGERSCHILD
0228	ab	1	4931221717	VORGELEGERAD
0229	ab	1	4931937440	SCHEIBE
0230	ab	1	4931808624	SCHEIBE
0231	ab	1	4931805110	KUGELLAGER
0232	ab	1	4931221713	VORGELEGEWELLE
0233	ab	1	4931222047	VORGELEGEWELLE
0610	ab	1	4931222968	FLANSCH
0700	ab	1	4932604226	AUSWURFWERKZWEU

Instandsetzung/Änderung und Prüfung von Elektrowerkzeugen sind fachgerecht durchzuführen. Die Sicherheitsvorschriften nach DIN/VDE/CEE/ANFOR und weitere in den einzelnen Ländern gültige Vorschriften sind einzuhalten.

wmv-dresden.de