A & M Electric Tools

Ind	Erz.-Nr.	Typ	Spannung	Land
a	4000337238	B2E13RLD	220V	IN2
b	4000337246	B2E13RLD	220V	IN2

Bohrmaschinen

Atlas Copco

B2E 13 RLD

Explo-Nr.	Version	Datum	Seite
4926 3372 40	0000		1/2

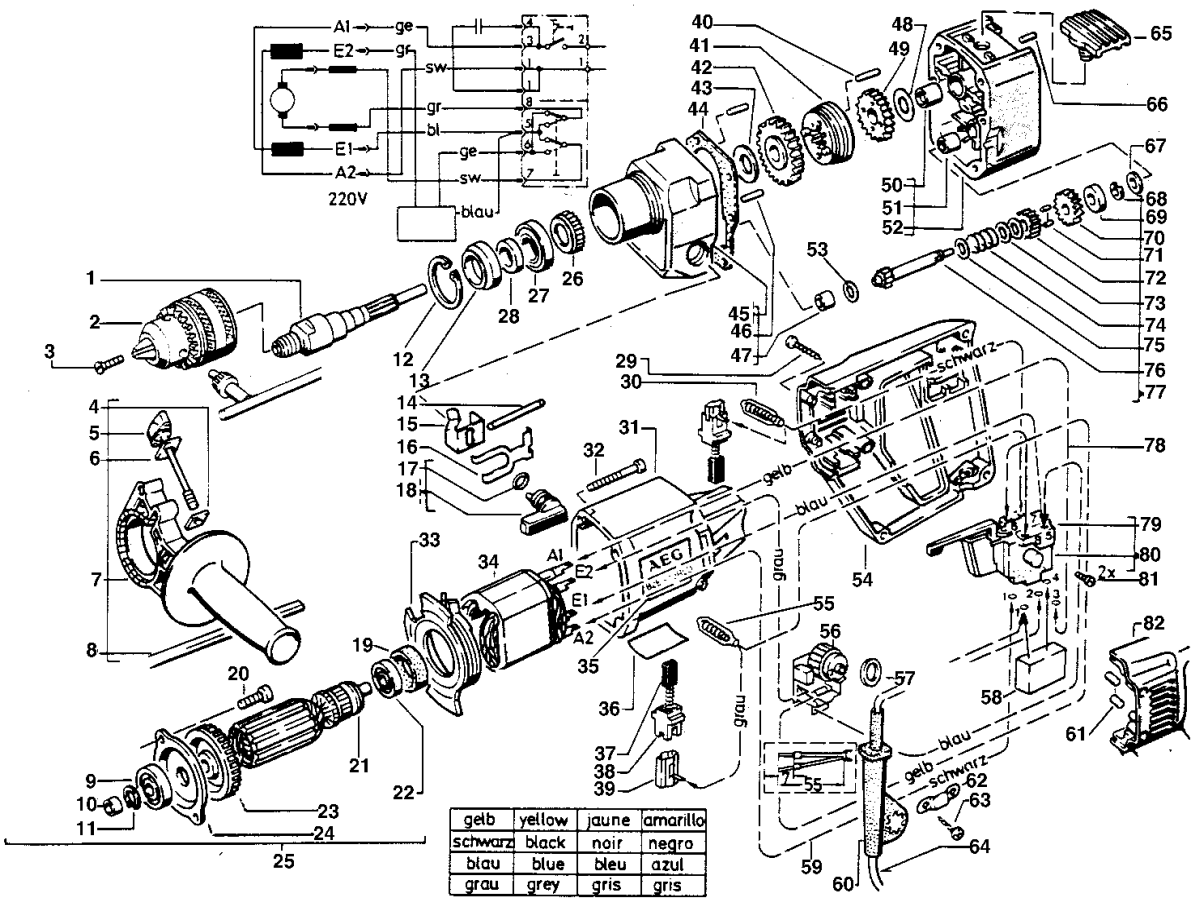

gelb	yellow	jaune	amarillo
schwarz	black	noir	negro
blau	blue	bleu	azul
grau	grey	gris	gris

Pos	Index	Menge	Artikel-Nr.	Benennung
0001		1	4931353903	BOHRSPINDEL
0002		1	4932267980	ZAHNKR. BOHRFUTTER
0003		1	4931319990	SCHRAUBE
0004		1	4931614025	MUTTER
0005		1	4931254533	SCHRAUBE
0006		1	4931271221	SPANNBLECH
0007		1	4932373725	HANDGRIFF
0008		1	4931254532	TIEFENANSCHLAG
0009		1	4931368037	RILLENKUGELLAGER
0010		1	4931267417	DICHTBUECHSE
0011		1	4931605115	RING
0012		1	4931890311	SPERRING
0013		1	4931267522	DICHTRING
0014		1	4931621731	SPANNSTIFT
0015		1	4931309010	SCHALTGRIFF
0016		1	4931307118	HALTEFEDER
0017		1	4931621782	O-RING
0018		1	4931310479	SCHALTGRIFF
0019		1	4931301483	GUMMIBUCHSE
0020		1	4931612817	SCHRAUBE
0021		1	4931271823	ISOLIERSCHEIBE
0022		1	4931901253	KUGELLAGER
0023		1	4931271335	VENTILATOR
0024		1	4931267463	LAGERDECKEL
0025		1	4931309591	ANKER
0026		1	4931267571	SPINDELRATSCHE
0027		1	4931891058	KUGELLAGER
0028		1	4931267415	HUELSE
0029		1	4931618253	SCHRAUBE
0030		1	4931622243	LEITUNG
0031		1	4931309119	GEHAEUSE
0032		1	4931606830	SCHRAUBE
0033		1	4931271360	LUFTFUEHRUNGSRING
0034		1	4931310817	FELD
0035	a	1	4931355137	TYPENSCHILD
0035		1	4931355137	TYPENSCHILD
0036	a	1	4931337241	LEISTUNGSSCHILD
0036	.b	1	4931337248	LEISTUNGSSCHILD
0037		1	4931301359	KOHLEBUERSTE
0038		1	4931317543	BUERSTENH.-ISOLAT.
0039		1	4931317547	BUERSTENHALTER
0040		1	4931621732	SPANNSTIFT
0041		1	4931307130	SCHALTRING
0042		1	4931302008	BOHRSPINDELRAD

Instandsetzung/Änderung und Prüfung von Elektrowerkzeugen sind fachgerecht durchzuführen. Die Sicherheitsvorschriften nach DIN/VDE/CEE/ANFOR und weitere in den einzelnen Ländern gültige Vorschriften sind einzuhalten.

wmv-dresden.de

A & M Electric Tools

Ind	Erz.-Nr.	Typ	Spannung	Land
a	4000337238	B2E13RLD	220V	IN2
b	4000337246	B2E13RLD	220V	IN2

Bohrmaschinen

Atlas Copco

B2E 13 RLD

Explo-Nr.	Version	Datum	Seite
4926 3372 40	0000		2/2

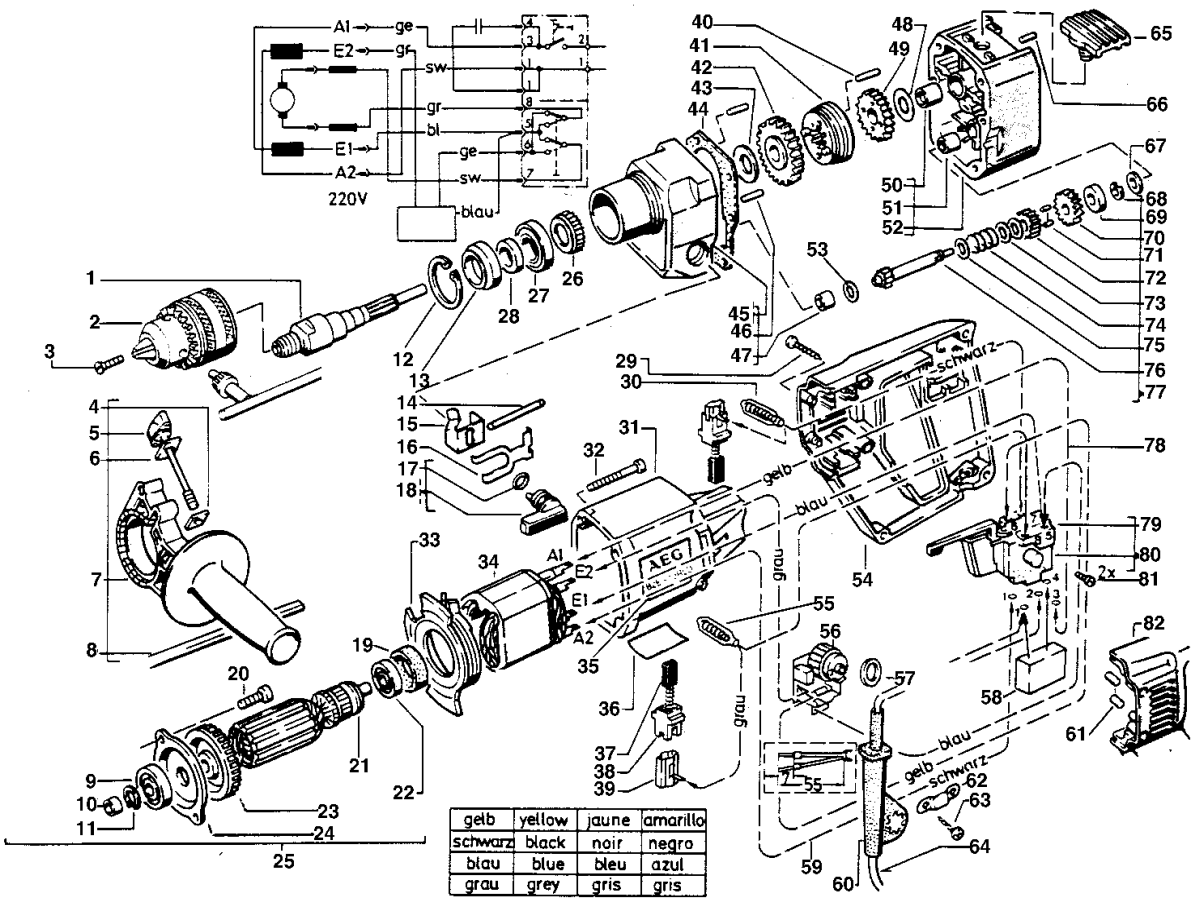

gelb	yellow	jaune	amarillo
schwarz	black	noir	negro
blau	blue	bleu	azul
grau	grey	gris	gris

Pos	Index	Menge	Artikel-Nr.	Benennung
0043		1	4931943605	SCHEIBE
0044		1	4931302028	DICHTUNG
0045		1	4931302048	GETRIEBEKASTEN
0046		1	4931615663	SPANNSTIFT
0047		1	4931219424	NADELLAGER
0048		1	4931901226	SCHEIBE
0049		1	4931309141	BOHRSPINDELRAD
0050		1	4931886477	SINTERLAGER
0051		1	4931219422	NADELLAGER
0052		1	4931302049	LAGERSCHILD
0053		1	4931621983	SCHEIBE
0054		1	4931343929	HANDGRIFFSCHAL.PA
0055		1	4931622242	LEITUNG
0056		1	4931337466	LEITERPLATTE
0057		1	4931271764	RING
0058		1	4931311062	KONDENSATOR
0059		1	4931622245	LEITUNG
0060		1	4931267515	KABELSCHUTZSCHLAU
0061		1	4931244948	NIEDERHALTER
0062		1	4931256500	KABELSCHELLE
0063		1	4931620030	SCHRAUBE
0064	a	1	4931622546	ANSCHLUSSLEITUNG
0064	.b	1	4931622633	ANSCHLUSSLEITUNG
0065		1	4931309131	DECKEL
0066		1	4931621650	SPANNSTIFT
0067		1	4931621995	SCHEIBE
0068		1	4931307020	SCHEIBE
0069		1	4931307021	KUPPLUNGSRING
0070		1	4931347723	VORGELEGERAD
0071		1	4931621770	SPANNSTIFT
0072		1	4931309140	VORGELEGERAD
0073		1	4931939634	SCHEIBE
0074		1	4931302012	DRUCKFEDER
0075		1	4931621874	SCHEIBE
0076		1	4931353910	VORGELEGEWELLE
0077		1	4931309139	VORGELEGE
0078		1	4931622244	LEITUNG
0079		1	4931353794	SCHALTHEBEL
0080		1	4931337250	SCHALTER
0081		2	4931621734	SCHRAUBE
0082		1	4931343929	HANDGRIFFSCHAL.PA

Instandsetzung/Änderung und Prüfung von Elektrowerkzeugen sind fachgerecht durchzuführen. Die Sicherheitsvorschriften nach DIN/VDE/CEE/ANFOR und weitere in den einzelnen Ländern gültige Vorschriften sind einzuhalten.

wmv-dresden.de