# A & M Electric Tools

| Ind | Erz.-Nr. | Typ | Spannung | Land |
|---|---|---|---|---|
| a | 4000358186 | AG715-115X | 230V | IN2 |
| b | 4000355760 | AG715-125X | 230V | IN2 |
| c | 4000358731 | AG715-115X | 220-240V | AUS |
| d | 4000358736 | AG715-125X | 220-240V | AUS |
| e | 4000362311 | AG715-115X | 230V | CH2 |
| f | 4000362701 | AG715-115X | 110-120V | IN1 |

| Ind | Erz.-Nr. | Typ | Spannung | Land |
|---|---|---|---|---|

## Winkelschleifer

**Atlas Copco**

## AG715-115X

## AG715-125X

| Explo-Nr. | Version | Datum | Seite |
|---|---|---|---|
| 4926 3581 90 | 0012 | 19.11.02 | 1/2 |

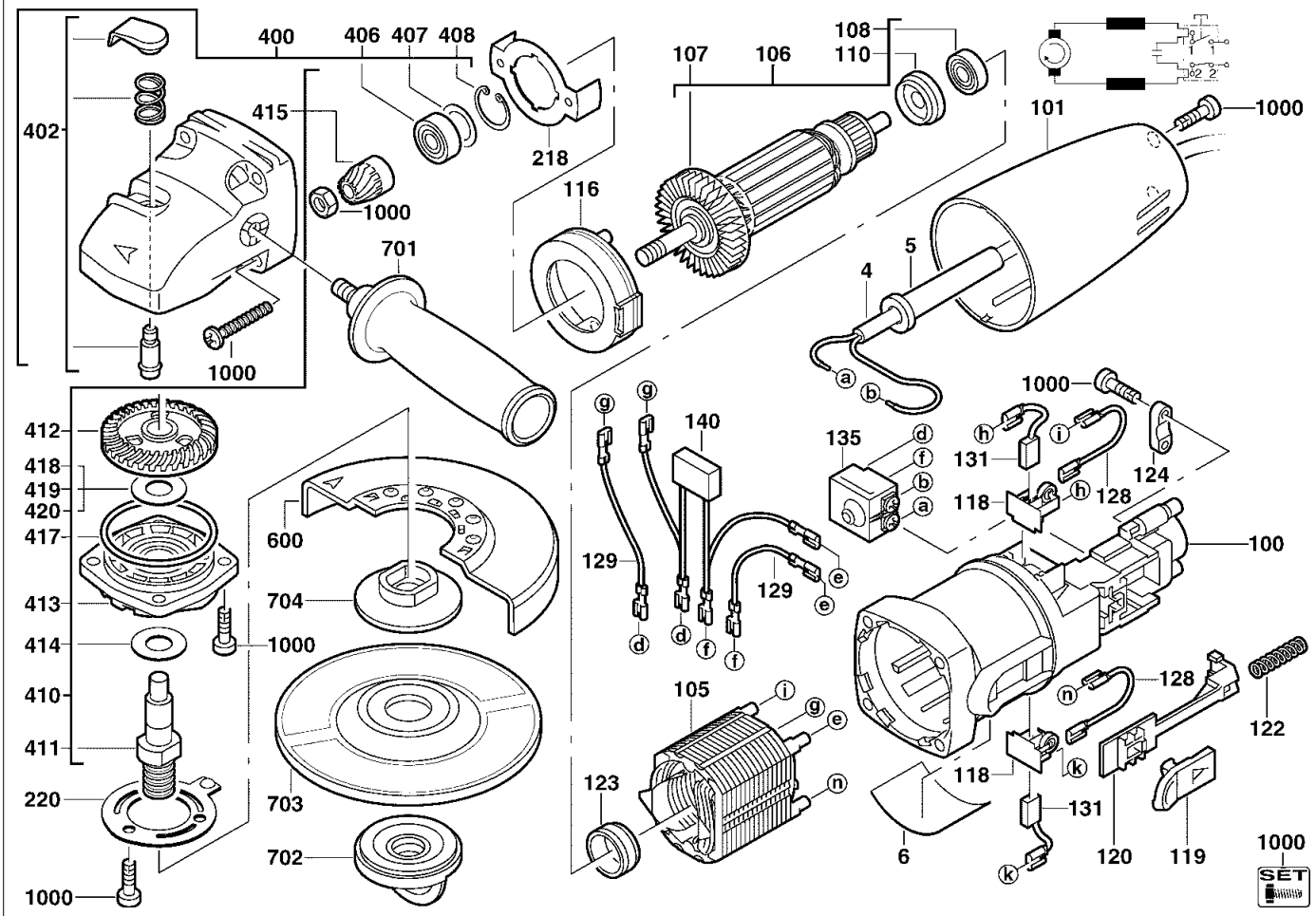


| Pos | Index | Menge | Artikel-Nr. | Benennung |
|---|---|---|---|---|
| 0004 | ab | 1 | 4931623618 | ANSCHLUSSLEITUNG |
| 0004 | ..cd | 1 | 4931624333 | ANSCHLUSSLEITUNG |
| 0004 | ....e | 1 | 4931623588 | ANSCHLUSSLEITUNG |
| 0004 | .....f | 1 | 4931623673 | ANSCHLUSSLEITUNG |
| 0005 | ab..e | 1 | 4931206687 | KABELSCHUTZSCHLAU |
| 0005 | ..cd.f | 1 | 4931218785 | KABELSCHUTZSCHLAU |
| 0006 | a | 1 | 4931358189 | LEISTUNGSSCHILD |
| 0006 | .b | 1 | 4931355768 | LEISTUNGSSCHILD |
| 0006 | ..c | 1 | 4931358734 | LEISTUNGSSCHILD |
| 0006 | ...d | 1 | 4931358739 | LEISTUNGSSCHILD |
| 0006 | ....e | 1 | 4931362314 | LEISTUNGSSCHILD |
| 0006 | .....f | 1 | 4931362704 | LEISTUNGSSCHILD |
| 0100 | abcdef | 1 | 4931351833 | MOTORGEHAEUSE |
| 0101 | abcdef | 1 | 4931358164 | KAPPE |
| 0105 | abcde | 1 | 4931318450 | FELD |
| 0105 | .....f | 1 | 4931318451 | FELD |
| 0106 | abcde | 1 | 4931369227 | ANKER |
| 0106 | .....f | 1 | 4931369228 | ANKER |
| 0107 | abcdef | 1 | 4931351861 | VENTILATOR |
| 0108 | abcdef | 1 | 4931319402 | KUGELLAGER |
| 0110 | ab.def | 1 | 4931385658 | ISOLIERSCHEIBE |
| 0110 | ..c | 1 | 4931368345 | ISOLIERSCHEIBE |
| 0116 | abcdef | 1 | 4931351810 | LUFTFUEHRUNGSRING |
| 0118 | abcdef | 2 | 4931351842 | BUERSTENHALTER |
| 0119 | abcdef | 1 | 4931378833 | SCHIEBER |
| 0120 | abcdef | 1 | 4931351823 | FUEHRUNGSSTUECK |
| 0122 | abcdef | 1 | 4931326981 | DRUCKFEDER |
| 0123 | abcdef | 1 | 4931351729 | GUMMIBUCHSE |
| 0124 | abcdef | 1 | 4931256500 | KABELSCHELLE |
| 0128 | abcde | 2 | 4931623944 | LEITUNG |
| 0129 | .....f | 2 | 4931623948 | LEITUNG |
| 0131 | abcdef | 1 | 4931392611 | KOHLEBUERSTEN-SET |
| 0135 | abcdef | 1 | 4931385824 | SCHALTER |
| 0140 | abcde | 1 | 4931351917 | KONDENSATOR |
| 0218 | abcdef | 1 | 4931351811 | ABDECKRING |
| 0220 | abcdef | 1 | 4931345965 | FEDERSCHEIBE |
| 0400 | abcdef | 1 | 4931368420 | GETRIEBEKASTEN |
| 0402 | abcdef | 1 | 4931358685 | ARRETIERUNG |
| 0406 | ab.def | 1 | 4931385067 | RILLENKUGELLAGER |
| 0406 | ..c | 1 | 4931901253 | KUGELLAGER |
| 0407 | abcdef | 1 | 4931803914 | DICHTUNGSSCHEIBE |
| 0408 | abcdef | 1 | 4931613683 | SPERRING |
| 0410 | abcdef | 1 | 4931358682 | ANTRIEB |
| 0411 | abcdef | 1 | 4931369770 | SPINDEL |

Instandsetzung/Änderung und Prüfung von Elektrowerkzeugen sind fachgerecht durchzuführen. Die Sicherheitsvorschriften nach DIN/VDE/CEE/ANFOR und weitere in den einzelnen Ländern gültige Vorschriften sind einzuhalten.

wmv-dresden.de

## A & M Electric Tools

| Ind | Erz.-Nr. | Typ | Spannung | Land |
|---|---|---|---|---|
| a | 4000358186 | AG715-115X | 230V | IN2 |
| b | 4000355760 | AG715-125X | 230V | IN2 |
| c | 4000358731 | AG715-115X | 220-240V | AUS |
| d | 4000358736 | AG715-125X | 220-240V | AUS |
| e | 4000362311 | AG715-115X | 230V | CH2 |
| f | 4000362701 | AG715-115X | 110-120V | IN1 |

| Ind | Erz.-Nr. | Typ | Spannung | Land |
|---|---|---|---|---|

## Winkelschleifer

**Atlas Copco**

## AG715-115X

## AG715-125X

| Explo-Nr. | Version | Datum | Seite |
|---|---|---|---|
| 4926 3581 90 | 0012 | 19.11.02 | 2/2 |

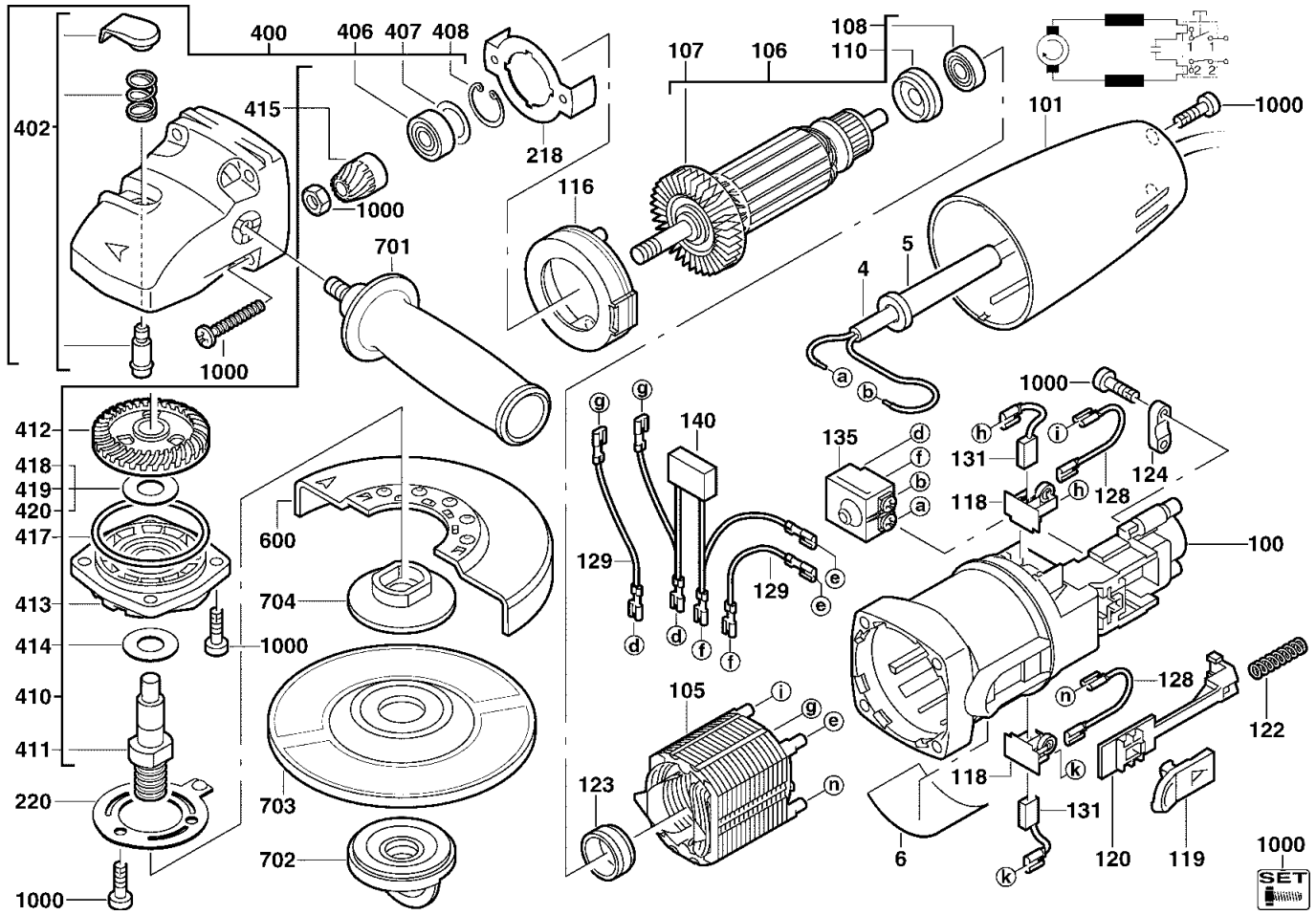


| Pos | Index | Menge | Artikel-Nr. | Benennung |
|---|---|---|---|---|
| 0412 | ab.def..... | 1 | 4931385587 | KEGELRADPAAR |
| 0412 | ..c..... | 1 | 4931385587 | KEGELRADPAAR |
| 0413 | abcdef..... | 1 | 4931378310 | LAGERSCHILD |
| 0414 | abcdef..... | 1 | 4931623480 | SCHEIBE |
| 0415 | ab.def..... | 1 | 4931385587 | KEGELRADPAAR |
| 0415 | ..c..... | 1 | 4931385587 | KEGELRADPAAR |
| 0417 | abcdef..... | 1 | 4931623590 | DICHTRING |
| 0418 | ab.def..... | 1 | 4931808473 | SCHEIBE |
| 0419 | ab.def..... | 1 | 4931925940 | SCHEIBE |
| 0420 | ab.def..... | 1 | 4931624256 | SCHEIBE |
| 0600 | a.c.ef..... | 1 | 4931378167 | SCHUTZHAUBE |
| 0600 | .b.d..... | 1 | 4931378168 | SCHUTZHAUBE |
| 0701 | abcdef..... | 1 | 4932279371 | HANDGRIFF |
| 0702 | abcdef..... | 1 | 4932358225 | FIXTEC-MUTTER |
| 0703 | a.c.ef..... | 1 | 4932490036 | SCHRUPPSCHEIBE |
| 0703 | .b.d..... | 1 | 4932490037 | SCHRUPPSCHEIBE |
| 0704 | abcdef..... | 1 | 4932263299 | SPANNFLANSCH |
| 1000 | abcdef..... | 1 | 4931358683 | SCHRAUBENSET |

| Pos | Index | Menge | Artikel-Nr. | Benennung |
|---|---|---|---|---|

Instandsetzung/Änderung und Prüfung von Elektrowerkzeugen sind fachgerecht durchzuführen. Die Sicherheitsvorschriften nach DIN/VDE/CEE/ANFOR und weitere in den einzelnen Ländern gültige Vorschriften sind einzuhalten.

wmv-dresden.de