BATT. SCREWDRIVER BWS12CLI-X 230V IN2

4935427084 - BWS12CLI-KIT1B - 4000431663

wmv-dresden.de

WMV-Dresden Ersatzteilservice für Elektrowerkzeuge, Motor- und Gartengeräte

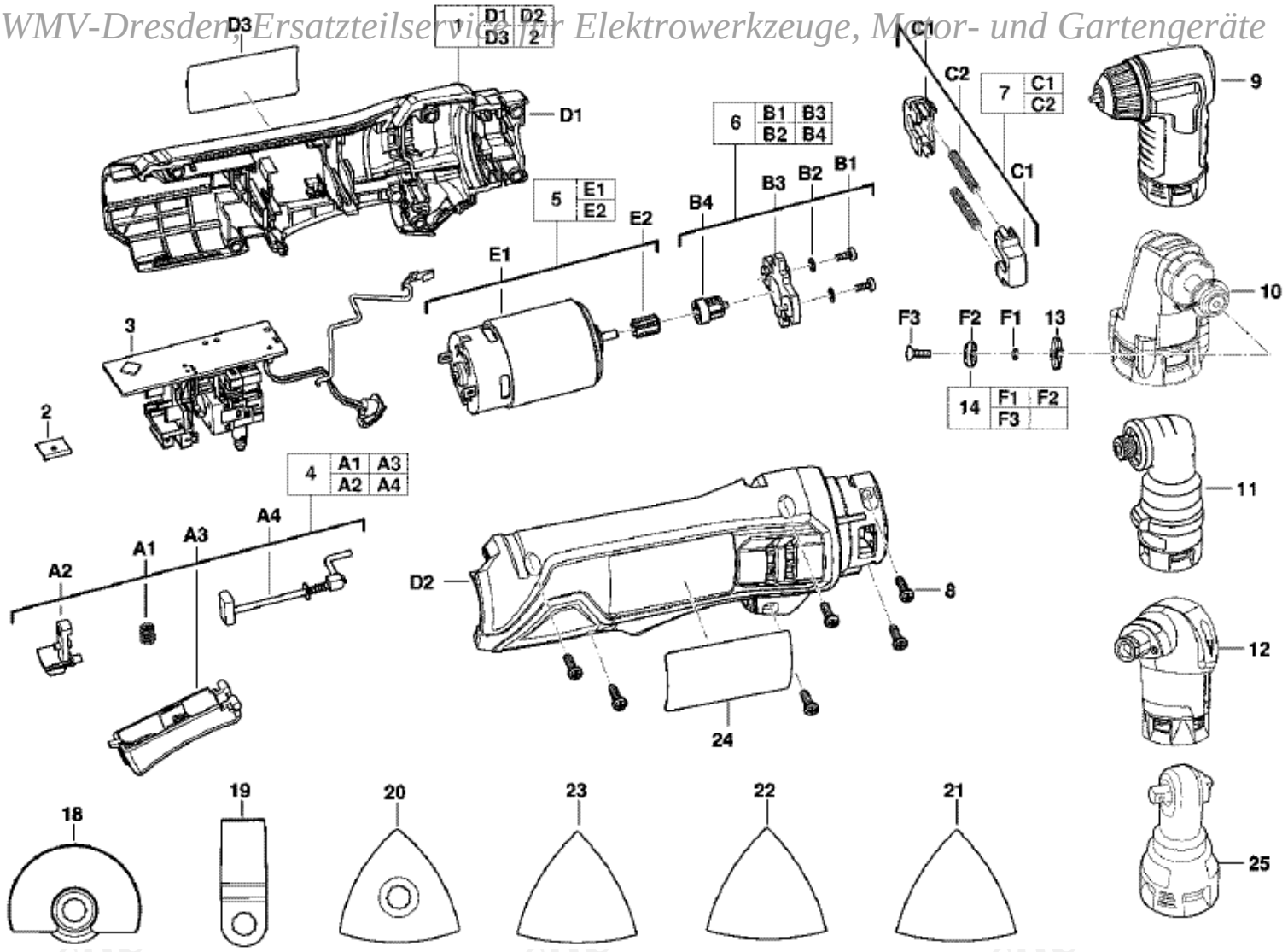

wmv-dresden.de

WMV-Dresden, Ersatzteilservice für Elektrowerkzeuge, Motor- und Gartengeräte

Position	Quantity	Description	Part number	EAN
0001	1	HANDLE SET	4931431837	4002395897667
0002	1	HOUSING CONNECTION KNOB	1000079151	
0003	1	SWITCH ASSEMBLY	4931431839	4002395897681
0004	1	SWITCH	201583001	4002395840007
0005	1	MOTOR ASSEMBLY	230317001	4002395840038
0006	1	ASSEMBLY SET	201584001	4002395840014
0007	1	PUSH-BUTTON	201585001	4002395840021
0008	1	SCREW	660815002	4002395840052
0013	1	GEAR ADJUSTMENT	692496002	4002395840397
0014	1	SLEEVE	201671001	4002395840120
0018	1	SAW BLADE	681457002	4002395840137
0019	1	UNIVERSAL BLADE	681458002	
0020	1	SANDING PLATE MT SANDING PLATE P1A	4932352429	4002395370887
0021	1	SANDING PAD	902423001	4002395840069
0022	1	SANDING PAD	902460001	
0023	1	SANDING PAD	902424001	4002395840076
0024	1	RATING PLATE	4931431838	4002395897674

wmv-dresden.de