WMV-Dresden, Ersatzteilservice für Elektrowerkzeuge, Motor- und Gartengeräte

AEG, MILWAUKEE BS 14 G - Akkubohrschrauber/Schrauber 4935416790(130135)

Stückliste 1

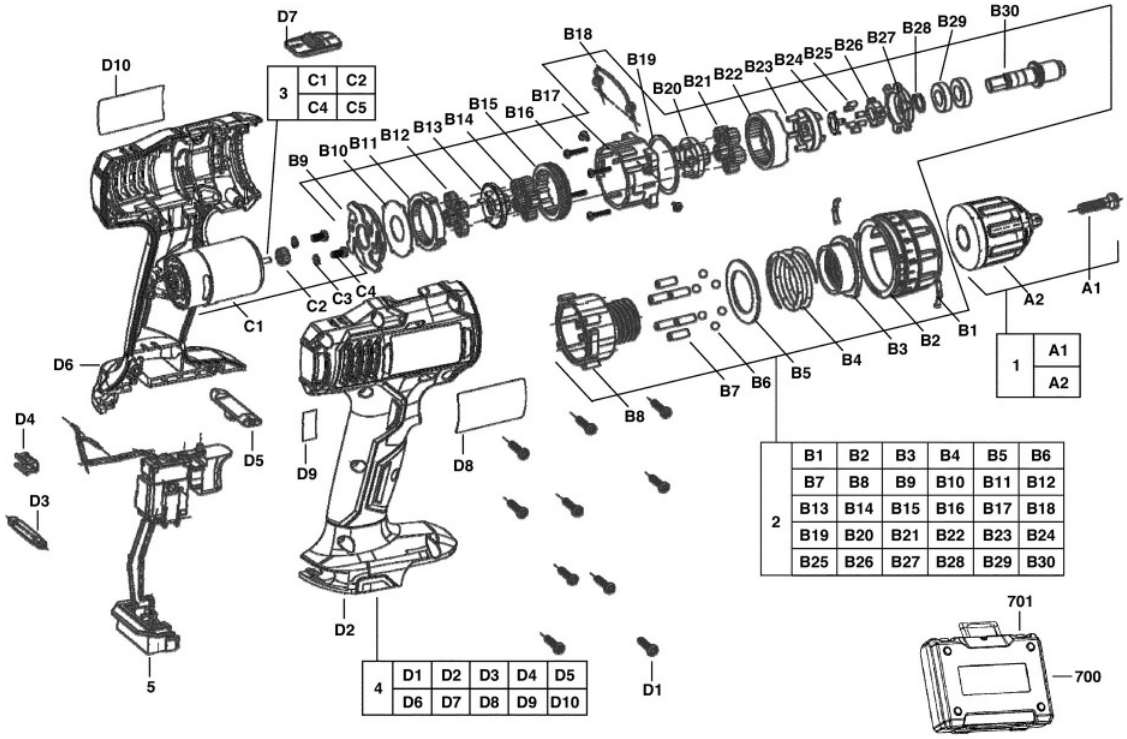

Position	Artikelnummer	Bezeichnung
1	201474001-335	Bohrfutter
2	201476001-335	Getriebe-Set
3	201478001-335	Motoreinheit
4	201480001	unbekannt
5	270001512-335	SCHALTER
700	300912441-335	Transportkasten

wmv-dresden.de

Position	Artikelnummer	Bezeichnung
701	515085001	unbekannt