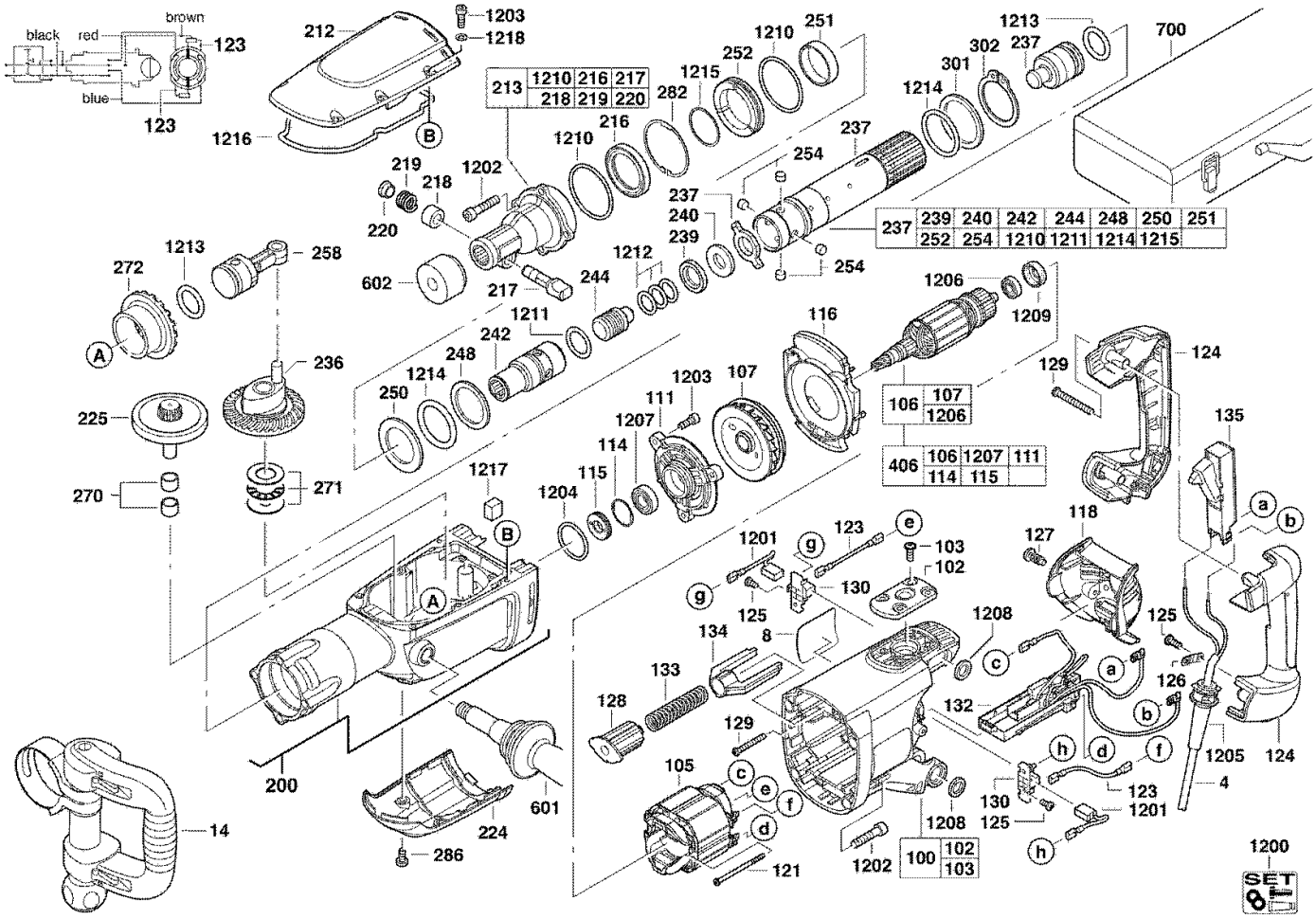
black
red
brown
blue
123
123
212
1203
1218
1216
B
213
1210 216 217
218 219 220
1210
216
282
1215
252
1210
251
1213
237
302
301
1214
237
700
219
218
220
1202
237
240
239
254
237
239 240 242 244 248 250 251
252 254 1210 1211 1214 1215
254
1213
258
272
602
217
244
1212
1206
1209
A
1211
242
248
1214
250
236
225
270
271
116
124
129
106
107
1206
406
106 1207 111
114 115
135
111
1203
107
1207
114
115
1204
1217
B
A
118
a
b
1201
g
123
e
103
102
127
g
125
130
125
8
134
1208
c
a
133
128
132
b
126
129
h
d
f
1205
124
105
c
e
f
d
130
123
1201
125
4
14
200
601
224
286
121
1202
1208
100
102
103
h
1200
SET

Position	Artikelnr	Bezeichnung	
4	999807	KABEL MIT STECKER G-PUR 2x1,5 HO7BQ-F (orange) 5m	
8	N.M.L.	Dieser Artikel wurde durch N.M.L. ersetzt.	Nicht mehr Lieferbar!
14	N.M.L.	Dieser Artikel wurde durch N.M.L. ersetzt.	Nicht mehr Lieferbar!
100	4931375548-335	Motorgehaeuse	
102	4931375531-335	Schraubblech	
103	N.M.L.	Dieser Artikel wurde durch N.M.L. ersetzt.	Nicht mehr Lieferbar!
105	4931375557-335	Feld	
106	4931375835-335	Anker	
107	4931375474-335	Ventilator	
111	4931375488-335	Lagerschild	
114	4931890311-335	Sperrring	
115	4931375489-335	Dichtring	
116	4931375515-335	Luftfuehrungsring	
118	4931375535-335	Servicedeckel	
121	4931339996-335	Schraube	
123	4931624263-335	Leitung	
124	4931375560-335	Handgriffschalenpaar	
125	4931620030-335	Schraube	
126	4931256500-335	Kabelschelle	
127	4931013472-335	Schraube	
128	N.M.L.	Dieser Artikel wurde durch N.M.L. ersetzt.	Nicht mehr Lieferbar!
129	4931622765-335	Schraube	
130	4931329079-335	Buerstenhalter	
132	4931375482-335	Elektronik	
133	N.M.L.	Dieser Artikel wurde durch N.M.L. ersetzt.	Nicht mehr Lieferbar!
134	N.M.L.	Dieser Artikel wurde durch N.M.L. ersetzt.	Nicht mehr Lieferbar!
135	4931375454-335	Schalter	
200	4931375570-335	Getriebekasten	
212	4931375563-335	Getriebedeckel	
213	4931375510-335	Meisselaufnahme	
216	4931624205-335	Dichtring	
217	4931384430-335	Haltestange	
218	4931379061-335	Huelse	
219	9170032330-335	Feder	
220	4931379039-335	Riegel	
224	4931375574-335	Getriebekappe	
236	4931375379-335	Kurbelrad	
237	4931375385-335	Spindel	
239	4931375411-335	Druckring	
240	4931375412-335	Rueckschlagring	
242	4931375433-335	Huelse	
244	4931375448-335	Doepper	
248	4931375416-335	Anlagering	
250	4931375418-335	Scheibe N874237	
251	N.M.L.	Dieser Artikel wurde durch N.M.L. ersetzt.	Nicht mehr Lieferbar!
252	N.M.L.	Dieser Artikel wurde durch N.M.L. ersetzt.	Nicht mehr Lieferbar!
254	4931375787-335	Mitnehmer	
258	4931375380-335	Kolben kompl.	
271	4931375400-335	Axiallager AXK 1024	
282	N.M.L.	Dieser Artikel wurde durch N.M.L. ersetzt.	Nicht mehr Lieferbar!
286	4931624236-335	Schraube M3 x 12	
301	4931375509-335	Anlagering	
302	4931624203-335	Saegering	
406	4931375526-335	Anker	
601	4931375516-335	Handgriff	
602	9170086960-335	Staubschutzkappe	
700	N.M.L.	Dieser Artikel wurde durch N.M.L. ersetzt.	Nicht mehr Lieferbar!
1200	4931375659-335	Wartungsset	
1201	4931375556-335	Kohlebuersten	
1202	4931624234-335	Schraube M8 x 45	
1203	4931624276-335	Schraube	

Position	Artikelnr	Bezeichnung		
1204	4931624237-335	Dichtring		
1205	4931392174-335	Kabelschutzschlauch		
1206	4931341741-335	Kugellager		
1207	4931622701-335	Kugellager		
1208	4931624170-335	Dichtring		
1209	4931317212-335	Gummibuechse		
1210	4931624156-335	Dichtring		
1211	4931624161-335	Dichtring N874701		
1212	4931624155-335	Dichtring N874701		
1213	4931624158-335	Dichtring		
1214	4931624157-335	Dichtring N874701		
1215	N.M.L.	Dieser Artikel wurde durch N.M.L. ersetzt.	Nicht mehr Lieferbar!	
1216	4931375506-335	Dichtung		
1217	N.M.L.	Dieser Artikel wurde durch N.M.L. ersetzt.	Nicht mehr Lieferbar!	
1218	4931603515-335	Scheibe		